seymeval®

innovation & development

Copyright © 2011 Seymeval, S.L.® All Rights Reserved.

P.I. Bovalar, C/ La Marina nº19, 46970 ALAQUÀS (VALENCIA), SPAIN.
Tel. +34 96 151 00 75, fax. +34 96 151 5034,
www.seymeval.es, seymeval@seymeval.es
www.nteelectric.com, info@nteelectric.com

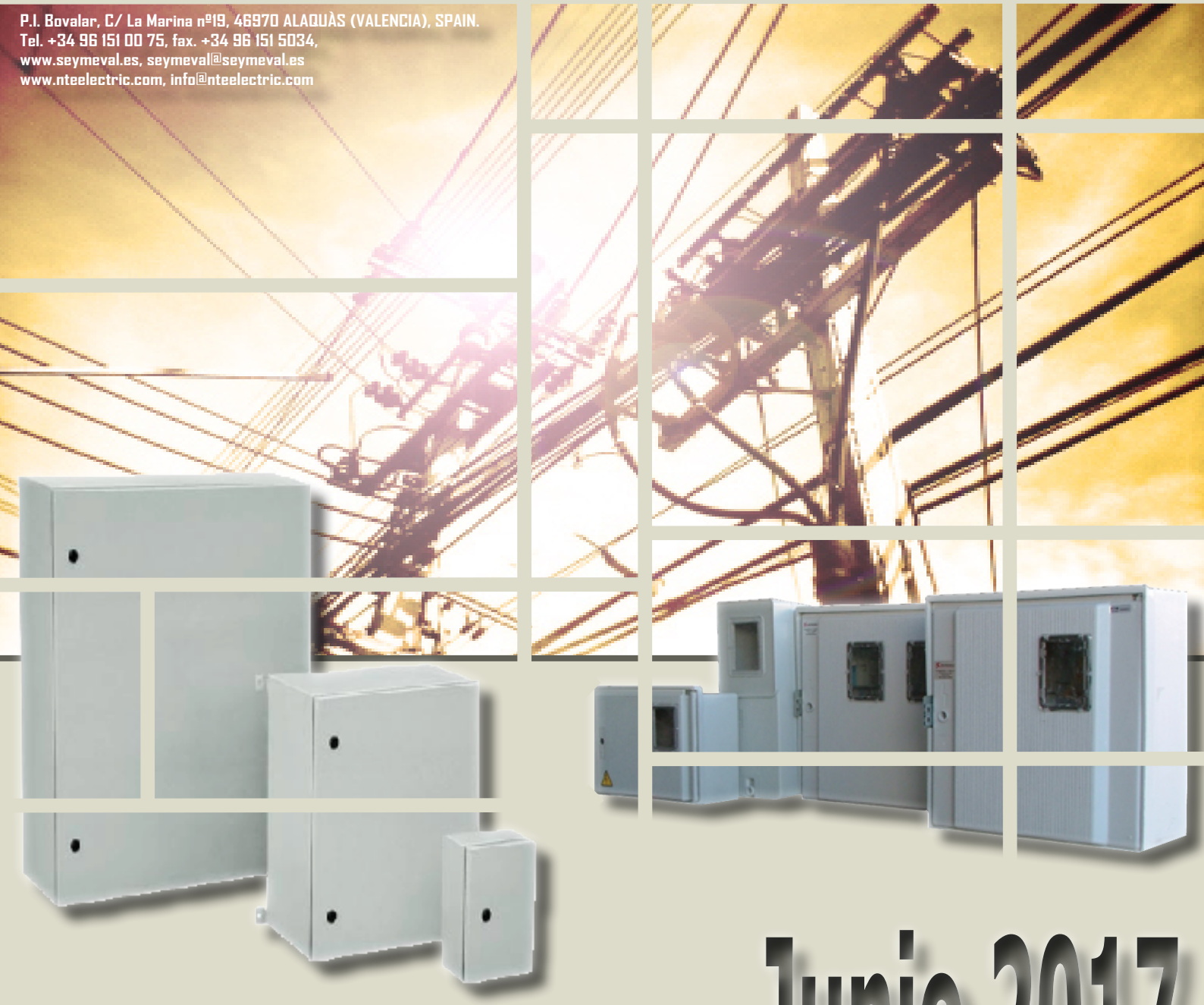

Junio 2017

Catálogo de productos

ACEPTADO POR:

gesa endesa

Instalaciones de enlace
Equipos de protección eléctrica
Cuadros eléctricos de distribución
Equipos de medida eléctrica

**Consultar condiciones de venta previo a la realización de pedido.
Seymeval, S.L. se reserva el derecho a realizar cuaquier tipo de variación en este catálogo sin previo aviso.
Las imágenes contenidas en este catálogo son meramente ilustrativas, pudiendo diferir los originales en formas y tamaño, y están sujetas a disponibilidades en el momento de su adquisición.
DEVOLUCIONES: No se admitirán devoluciones de material pasados 15 días desde su fecha de albarán; igualmente serán desestimadas las devoluciones de material que se haya fabricado / importado por petición expresa del cliente.
En cualquier caso deberá ser aceptada por Seymeval, S.L. y sufrirá una depreciación como mínimo del 15% en función de su estado.

www.seymeval.es

Copyright © 2011 Seymeval, S.L.® All Rights Reserved.

Í N D I C E

3	**Certificado de Calidad**
	Centralizaciones de contadores con Envolventes
4	Suministros Monofásicos
5	Suministros Trifásicos
6	Suministros Monofásicos y Trifásicos
	Centralizaciones de contadores con Paneles
7	Suministros Monofásicos
8	Suministros Trifásicos
9	Suministros Monofásicos y Trifásicos
	Equipos de Protección y Medida
10-12	Viviendas Unifamiliares
13-18	**Módulos Contadores**
19-22	**Equipos Provisionales de Obras**
23-24	**Cajas de Distribución en Baja Tensión**
25	**Cuadros para Redes Subterráneas**
26-27	**Cajas Generales de Protección**
28	**Cuadros de Distribución en Baja Tensión**

Copyright © 2011 Seymeval, S.L.® All Rights Reserved.

CENTRALIZACIONES CON ENVOLVENTES
SUMINISTROS MONOFÁSICOS

-Centralizaciones de contares modulares sobre envolventes doble aislamiento.
-Máximo 12 contadores monofásicos por columna.
-Pletina Cu 20x4mm para embarrado general
-Velo transparente protector con posibilidad de precintado en la unidad funcional de fusibles.
-Bases Neozed D02-63A (hasta 9,2kW) o Base fusible UTE 80A tipo 22x58 (superiores a 9,2kW)
-Conexionadas con conductor H07Z-R de 10mm^2 para contadores hasta 30A (~6,3 kW), con conductor H07Z-R de 16mm^2 para contadores hasta 50A (~11,5 kW) y con conductor de 25mm^2 para contadores hasta 80A (~18,4 kW).
-Bornas de salida para conductor de 35mm^2 cerradas.
-Posibilidad de acoplamiento de un interruptor de corte en carga de 160A ó 250A.

Ref.	Altura (mm)
SM-Módulo 4ME GESA	945
SM-Módulo 8ME GESA	1.215
SM-Módulo 12ME GESA	1.485

Copyright © 2011 Seymeval, S.L.® All Rights Reserved.

CENTRALIZACIONES CON ENVOLVENTES
SUMINISTROS TRIFÁSICOS

-Centralizaciones de contares modulares sobre envolventes doble aislamiento.
-Máximo 6 contadores trifásicos por columna.
-Pletina Cu 20x4mm para embarrado general
-Velo transparente protector con posibilidad de precintado en la unidad funcional de fusibles.
-Bases Neozed D02-63A (hasta 27,7 kW) o Base fusible UTE 80A tipo 22x58 (superiores a 27,7 kW)
-Conexionadas con conductor H07Z-R de 10mm^2 para contadores hasta 30A (~20 kW), con conductor H07Z-R de 16mm^2 para contadores hasta 50A (~34,6 kW) y con conductor de 25mm^2 para contadores hasta 80A (~55,4 kW).
-Bornas de salida para conductor de 35mm^2 cerradas.
-Posibilidad de acoplamiento de un interruptor de corte en carga de 160A ó 250A.
-Ventanilla para acceso a contadores trifásicos.

Ref.	Altura (mm)
SM-Módulo 3TE GESA	1.080
SM-Módulo 6TE GESA	1.485

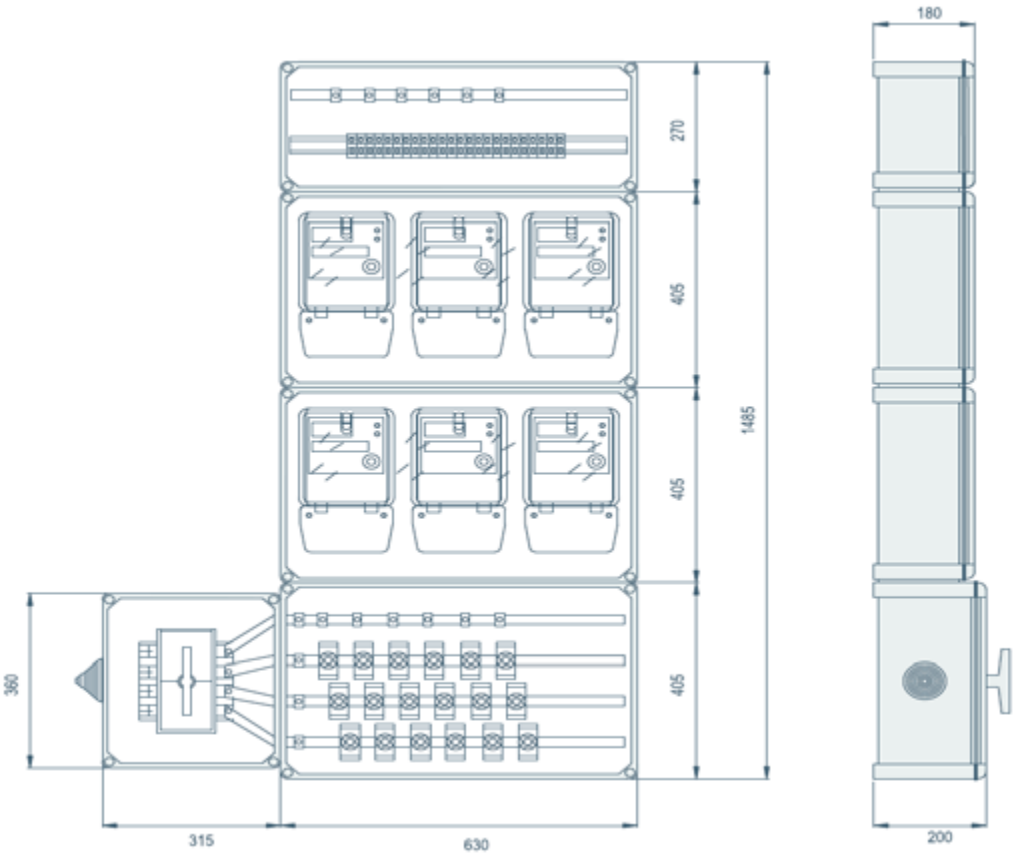

Copyright © 2011 Seymeval, S.L.® All Rights Reserved.

CENTRALIZACIONES CON ENVOLVENTES
SUMINISTROS MONOFÁSICOS Y TRIFÁSICOS

-Centralizaciones de contares modulares sobre envolventes doble aislamiento.
-Máximo 8 contadores monofásicos y 3 contadores trifásicos por columna.
-Pletina Cu 20x4mm para embarrado general
-Velo transparente protector con posibilidad de precintado en la unidad funcional de fusibles.
-Bases Neozed D02-63A (hasta 27,7 kW) o Base fusible UTE 80A tipo 22x58 (superiores a 27,7 kW)
-Conexionadas con conductor H07Z-R de 10mm^2 para contadores hasta 30A (~20 kW), con conductor H07Z-R de 16mm^2 para contadores hasta 50A (~34,6 kW) y con conductor de 25mm^2 para contadores hasta 80A (~55,4 kW).
-Bornas de salida para conductor de 35mm^2 cerradas.
-Posibilidad de acoplamiento de un interruptor de corte en carga de 160A ó 250A.
-Ventanilla para acceso a contadores trifásicos.

Ref.	Altura (mm)
SM-Módulo 4ME + 3TE GESA	1.350
SM-Módulo 8ME + 3TE GESA	1.620

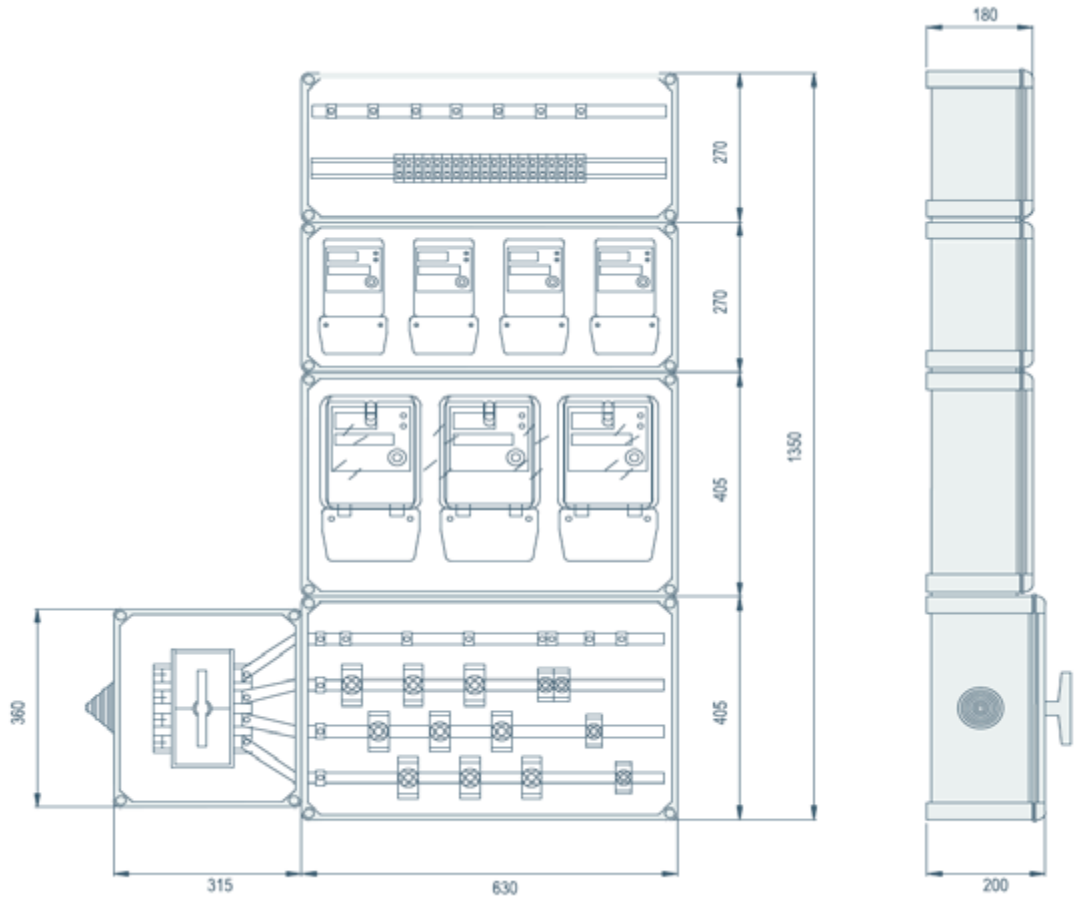

Copyright © 2011 Seymeval, S.L.® All Rights Reserved.

CENTRALIZACIONES CON PANELES
SUMINISTROS MONOFÁSICOS

-Centralizaciones de contares modulares sobre envolventes doble aislamiento y paneles.
-Máximo 12 contadores monofásicos por columna.
-Pletina Cu 20x4mm para embarrado general
-Velo transparente protector con posibilidad de precintado en la unidad funcional de fusibles.
-Bases Neozed D02-63A (hasta 9,2kW) o Base fusible UTE 80A tipo 22x58 (superiores a 9,2kW)
-Conexionadas con conductor H07Z-R de 10mm^2 para contadores hasta 30A (~6,3 kW), con conductor H07Z-R de 16mm^2 para contadores hasta 50A (~11,5 kW) y con conductor de 25mm^2 para contadores hasta 80A (~18,4 kW).
-Bornas de salida para conductor de 35mm^2 cerradas.
-Posibilidad de acoplamiento de un interruptor de corte en carga de 160A ó 250A.

Ref.	Altura (mm)
SM-Panel 4ME GESA	925
SM-Panel 8ME GESA	1.175
SM-Panel 12ME GESA	1.425

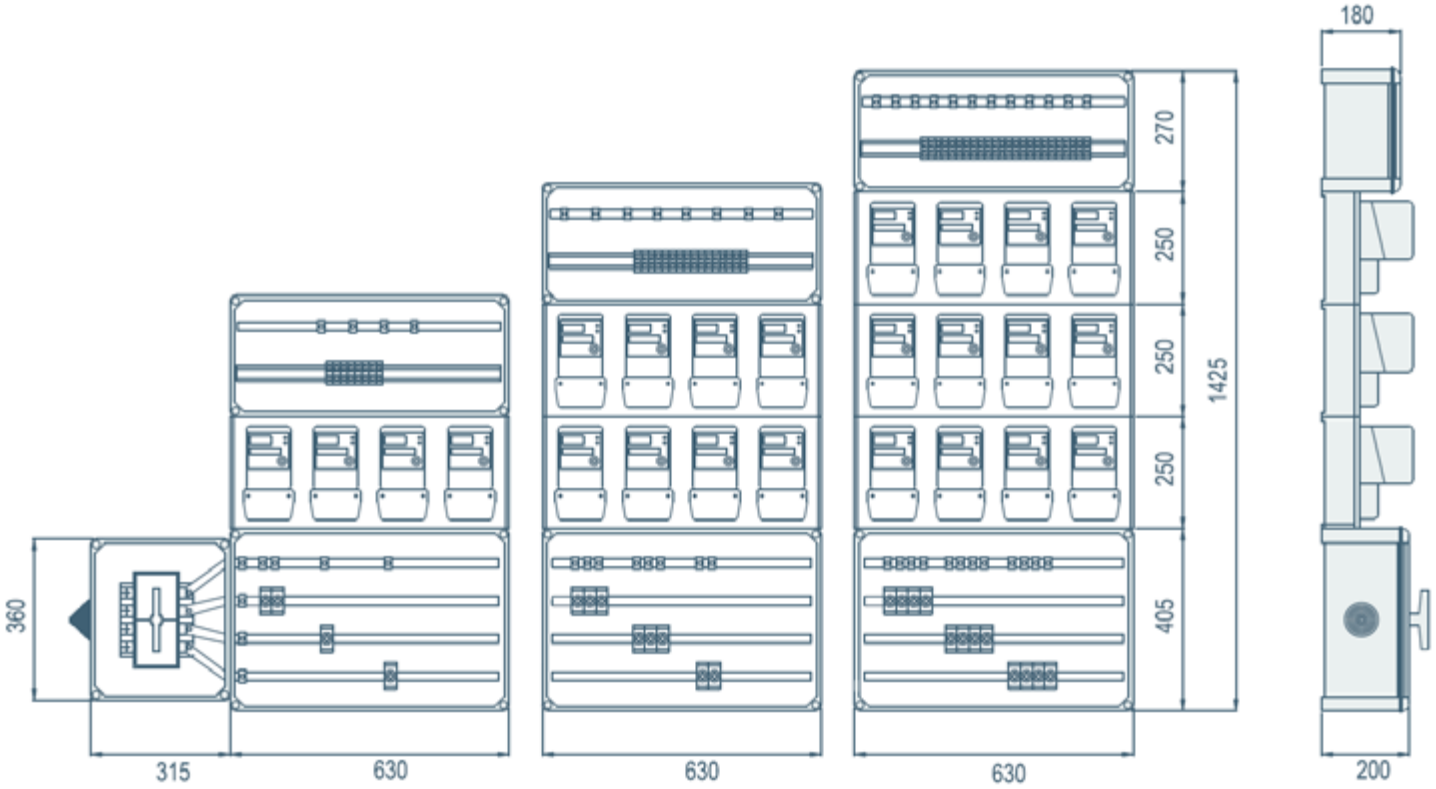

Copyright © 2011 Seymeval, S.L.® All Rights Reserved.

CENTRALIZACIONES CON PANELES
SUMINISTROS TRIFÁSICOS

-Centralizaciones de contares modulares sobre envolventes doble aislamiento y paneles.
-Máximo 6 contadores trifásicos por columna.
-Pletina Cu 20x4mm para embarrado general
-Velo transparente protector con posibilidad de precintado en la unidad funcional de fusibles.
-Bases Neozed D02-63A (hasta 27,7 kW) o Base fusible UTE 80A tipo 22x58 (superiores a 27,7 kW)
-Conexionadas con conductor H07Z-R de 10mm^2 para contadores hasta 30A (~20 kW), con conductor H07Z-R de 16mm^2 para contadores hasta 50A (~34,6 kW) y con conductor de 25mm^2 para contadores hasta 80A (~55,4 kW).
-Bornas de salida para conductor de 35mm^2 cerradas.
-Posibilidad de acoplamiento de un interruptor de corte en carga de 160A ó 250A.
-Ventanilla para acceso a contadores trifásicos.

Ref.	Altura (mm)
SM-Panel 3TE GESA	1.060
SM-Panel 6TE GESA	1.445

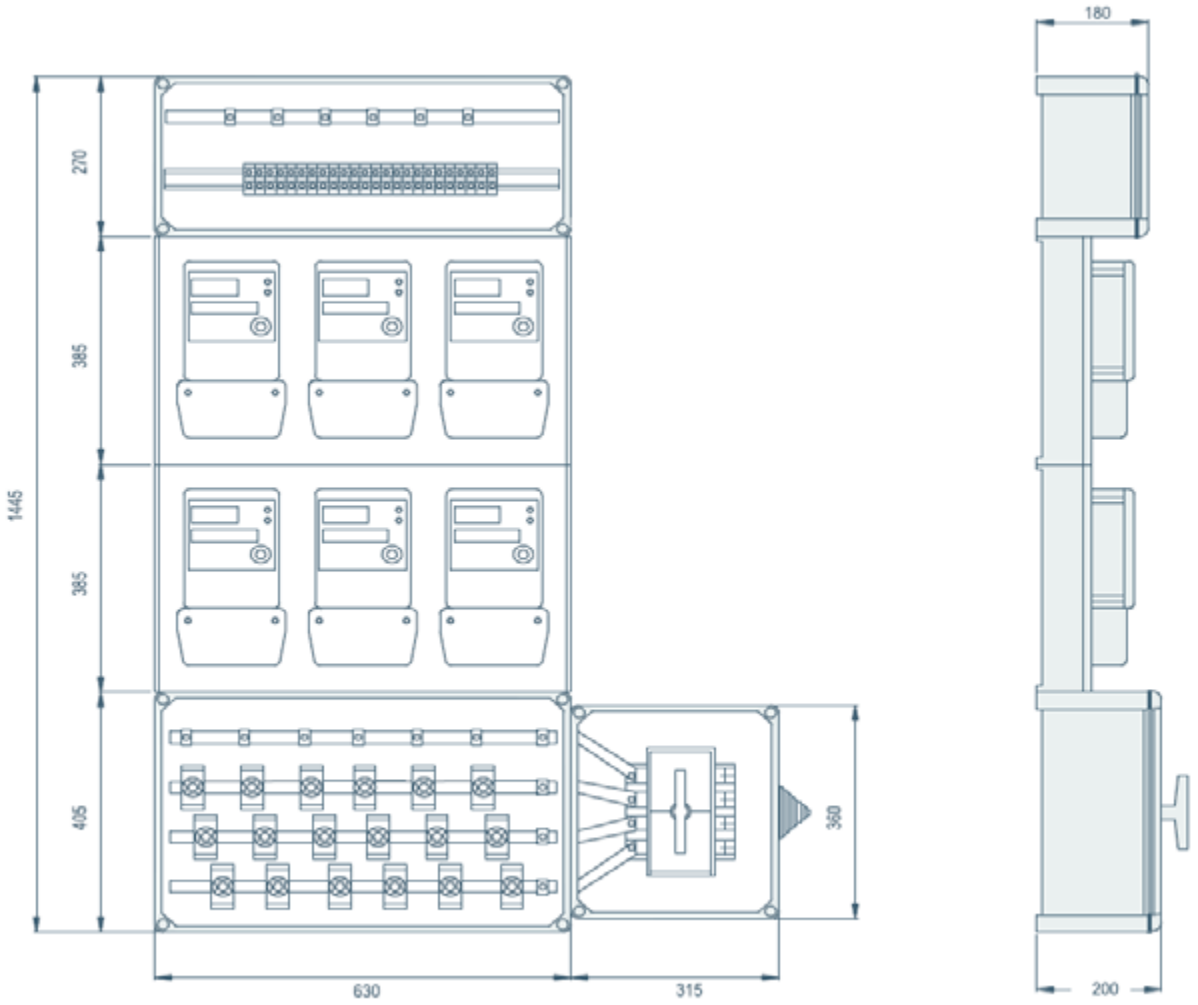

Copyright © 2011 Seymeval, S.L.® All Rights Reserved.

CENTRALIZACIONES CON PANELES
SUMINISTROS MONOFÁSICOS Y TRIFÁSICOS

-Centralizaciones de contares modulares sobre envolventes doble aislamiento y paneles.
-Máximo 8 contadores monofásicos y 3 contadores trifásicos por columna.
-Pletina Cu 20x4mm para embarrado general
-Velo transparente protector con posibilidad de precintado en la unidad funcional de fusibles.
-Bases Neozed D02-63A (hasta 27,7 kW) o Base fusible UTE 80A tipo 22x58 (superiores a 27,7 kW)
-Conexionadas con conductor H07Z-R de 10mm^2 para contadores hasta 30A (~20 kW), con conductor H07Z-R de 16mm^2 para contadores hasta 50A (~34,6 kW) y con conductor de 25mm^2 para contadores hasta 80A (~55,4 kW).
-Bornas de salida para conductor de 35mm^2 cerradas.
-Posibilidad de acoplamiento de un interruptor de corte en carga de 160A ó 250A.
-Ventanilla para acceso a contadores trifásicos.

Ref.	Altura (mm)
SM-Panel 4ME + 3TE GESA	1.060
SM-Panel 8ME + 3TE GESA	1.310

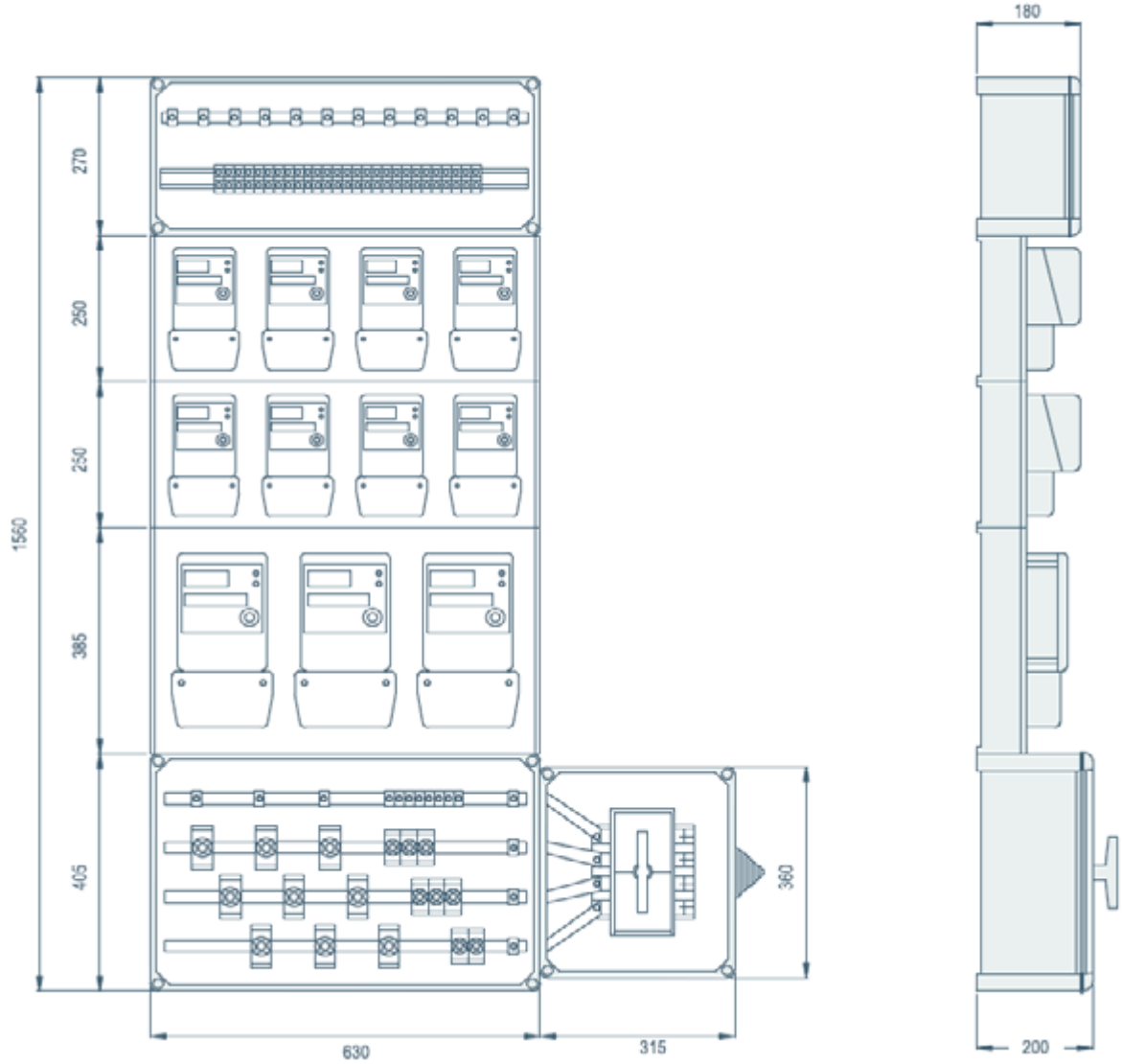

Copyright © 2011 Seymeval, S.L.® All Rights Reserved.

EQUIPOS DE PROTECCIÓN Y MEDIDA

MONOFÁSICO 1 ABONADO

-Armario de poliéster modelo CPM-1 2ML T1B, con dos mirillas, cerradura de tres puntos y dispositivo candado, preparado para alojar un contador monofásico y un reloj.
-Conexionados con conductor H07Z-R 16mm^2 y para rel reloj conductor de 1.5mm^2 rojo.
-Dos bases portafusibles tipo UTE 22x58, 100A con tapa precintable y bornas bimetálicas de entrada.
-Conos ajustables de entrada y salida de conductores.

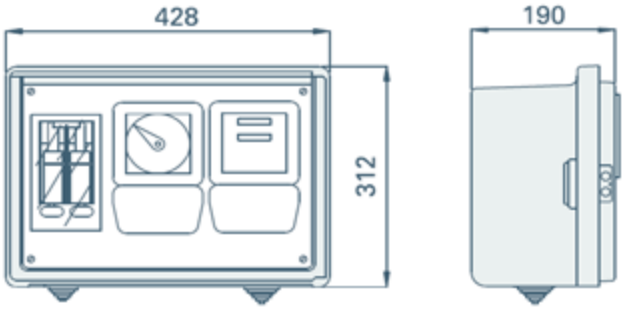

Ref. Endesa	Ref. Seymeval, S.L.	Designación
6704911	01009020END	SM-CPM1 D2 END

TRIFÁSICO 1 ABONADO

-Armario de poliéster modelo CPM-2 2ML T1B, con dos mirillas, cerradura de tres puntos y dispositivo candado, preparado para alojar un contador trifásico y un reloj.
-Conexionados con conductor H07Z-R 16mm^2 y para rel reloj conductor de 1.5mm^2 rojo.
-Cuatro bases portafusibles tipo UTE 22x58, 100A con tapa precintable y bornas bimetálicas de entrada.
-Conos ajustables de entrada y salida de conductores.

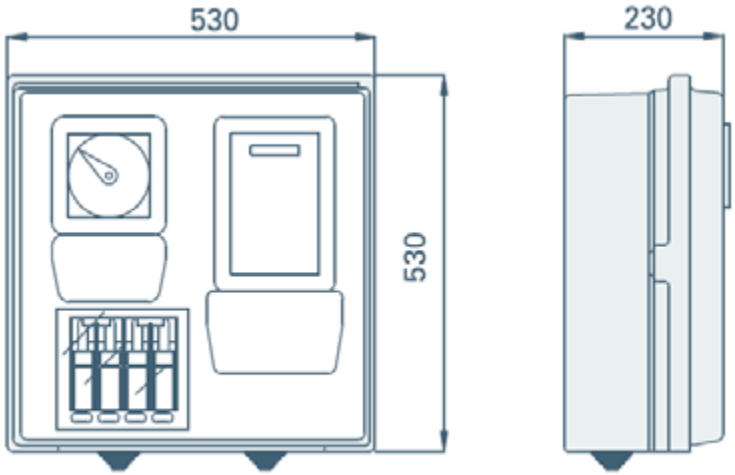

Ref. Endesa	Ref. Seymeval, S.L.	Designación
6704912	02009040END	SM-CPM2 D4 END

EQUIPOS DE PROTECCIÓN Y MEDIDA

TRIFÁSICO 2 ABONADOS

-Armario de poliéster modelo CPM-3 T1B, cerradura de tres puntos y dispositivo candado, preparado para alojar dos contadores trifásicos y un reloj.
-Conexionados con conductor H07Z-R 16mm^2 y para el reloj conductor de 1.5mm^2 rojo.
-Velo interior con dos mirillas abatibles de acceso a contadores.
-Ocho bases portafusibles tipo UTE 22x58, 100A con tapa precintable y bornas bimetálicas de entrada 95mm^2.
-Conos ajustables de entrada y salida de conductores.

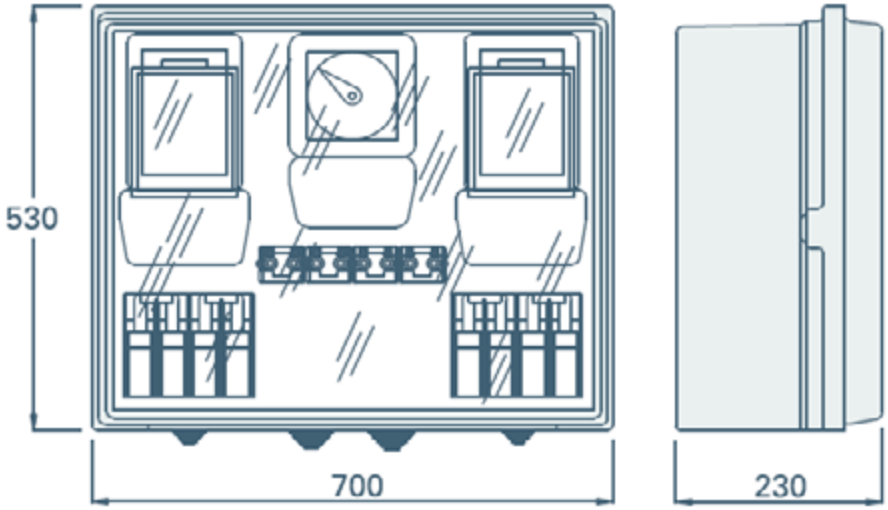

Ref. Endesa	Ref. Seymeval, S.L.	Designación
6704913	02009060END	SM-CPM3 D4 END

MONOFÁSICO 1 ABONADO (Electrónico)

-Armario de poliéster modelo CPM-1 1ML T1B, con una mirilla, cerradura de tres puntos y dispositivo candado, preparado para alojar un contador monofásico.
-Conexionados con conductor H07Z-R 16mm^2.
-Una base portafusibles tipo BUC tamaño NHC-00 y base neutro seccionable con velo precintable.
-Conos ajustables de entrada y salida de conductores.

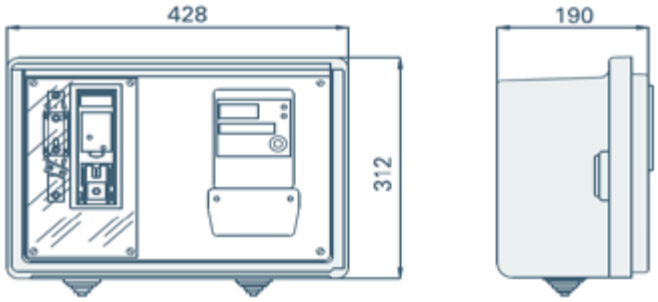

Ref. Endesa	Ref. Seymeval, S.L.	Designación
6706521	01009020BUCEND	SM-CPM1 D2 BUC END

TRIFÁSICO 1 ABONADO (Electrónico)

-Armario de poliéster modelo CPM-2 1ML T1B, con una mirilla, cerradura de tres puntos y dispositivo candado, preparado para alojar un contador trifásico.
-Conexionados con conductor H07Z-R 16mm^2.
-Tres bases portafusibles tipo BUC tamaño NHC-00 y base neutro seccionable con velo precintable.
-Conos ajustables de entrada y salida de conductores.

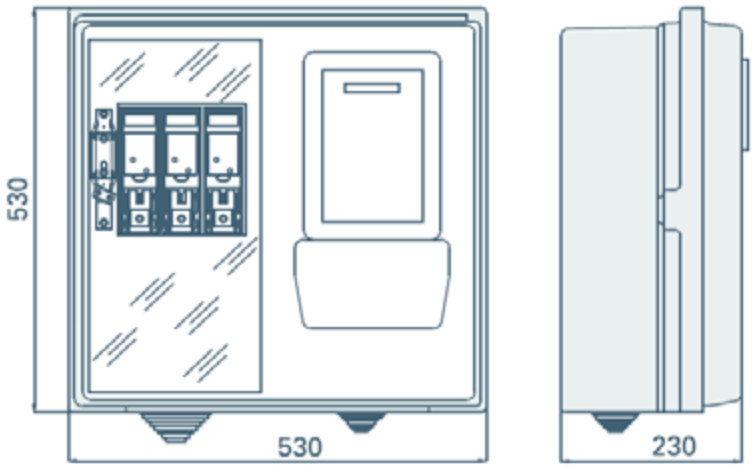

Ref. Endesa	Ref. Seymeval, S.L.	Designación
6706522	02009040END	SM-CPM2 D4 BUCEND

CAJA DERIVACIÓN A TIERRA DE INSTALACIONES DE ENLACE

-Con posibilidad de seccionamiento
-Conos ajustables de entrada y salida de conductores.

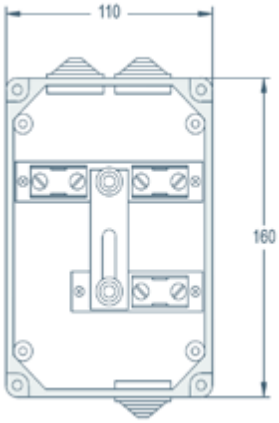

Ref. Endesa	Ref. Seymeval, S.L.	Designación
6703461	02009921	SM-CST-50-P

www.seymeval.es

Copyright © 2011 Seymeval, S.L.® All Rights Reserved.

EQUIPOS DE PROTECCIÓN Y MEDIDA

MÓDULO UNIFAMILIAR MONOFÁSICO

-Caja Doble Aislamiento modelo M2FV NZD 360x315mm, tapa transparente.
-Conexionados con conductor H07Z-R 10mm².
-Dos bases portafusibles tipo Neozed 63A con bornas bimetálicas.
-Conos ajustables de entrada y salida de conductores.

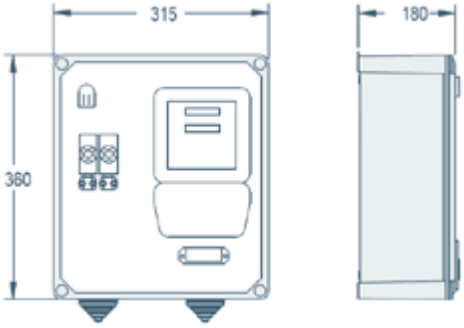

Ref. Seymeval, S.L.	Designación
01001100NZD	SM-M2FVNZD 360x315 GESA

MÓDULO 2 CONTADORES MONOFÁSICOS

-Caja Doble Aislamiento modelo M4F-2M NZD 630x270mm, tapa transparente.
-Conexionados con conductor H07Z-R 10mm².
-Dos bases portafusibles tipo Neozed DO2 63A + 2 bornes RU 16mm²
-Conos ajustables de entrada y salida de conductores.

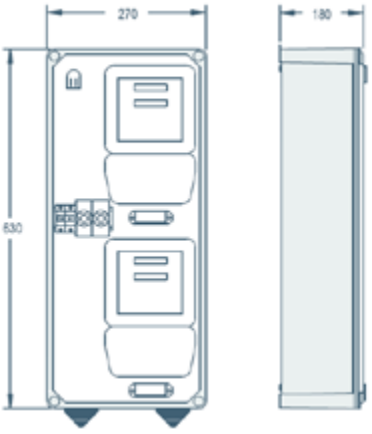

Ref. Seymeval, S.L.	Designación
01001100NZD	SM-M4F-2M 630x270 GESA

MÓDULO 1 CONTADOR TRIFÁSICO

-Caja Doble Aislamiento modelo M4F-1T NZD 630x270mm, tapa transparente.
-Conexionados con conductor H07Z-R 10mm².
-Tres bases portafusibles tipo Neozed DO2 63A + 1 borne RU 16mm²
-Conos ajustables de entrada y salida de conductores.

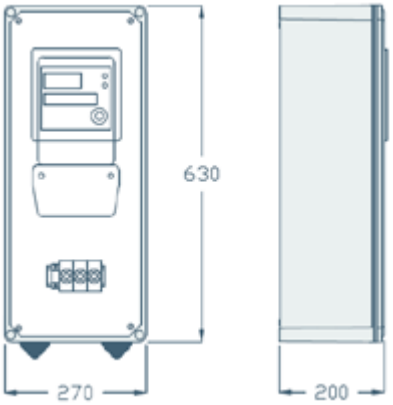

Ref. Seymeval, S.L.	Designación
01001100NZD	SM-M4F-1T 630x270 GESA

Copyright © 2011 Seymeval, S.L.® All Rights Reserved.

MÓDULOS CONTADORES

MÓDULO 1 CONTADOR TRIFÁSICO MULTIFUNCIÓN CON BASE UTE-100

-Caja Doble Aislamiento modelo SM-M-1T-100 GESA, tapa transparente.
-Conexionados con conductor H07Z-R 16mm^2.
-Cuatro bases portafusibles tipo UTE 22x58.
-1 Mirilla VA6, 1 Mirilla VA24 (Contador)
-Conos ajustables de entrada y salida de conductores.

Ref. Seymeval, S.L.	Designación
01001122GESA	SM-M-1T-100 GESA

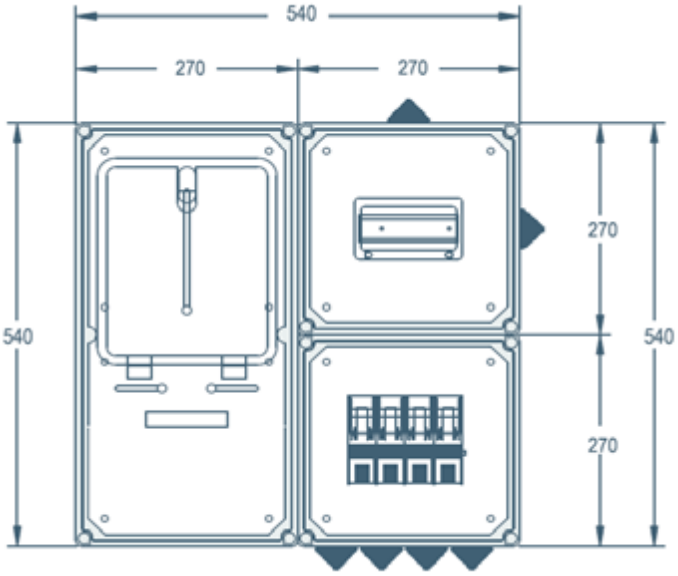

MÓDULO 1 CONTADOR TRIFÁSICO MULTIFUNCIÓN CON BASE NH0-160A

-Caja Doble Aislamiento modelo SM-M-1T-100 GESA, tapa transparente.
-Conexionados con conductor H07Z-R 16mm^2.
-Cuatro bases portafusibles tipo NH0-160A
-1 Mirilla VA6, 1 Mirilla VA24 (Contador)
-Conos ajustables de entrada y salida de conductores.

Ref. Seymeval, S.L.	Designación
01001123GESA	SM-M-1T-160 GESA

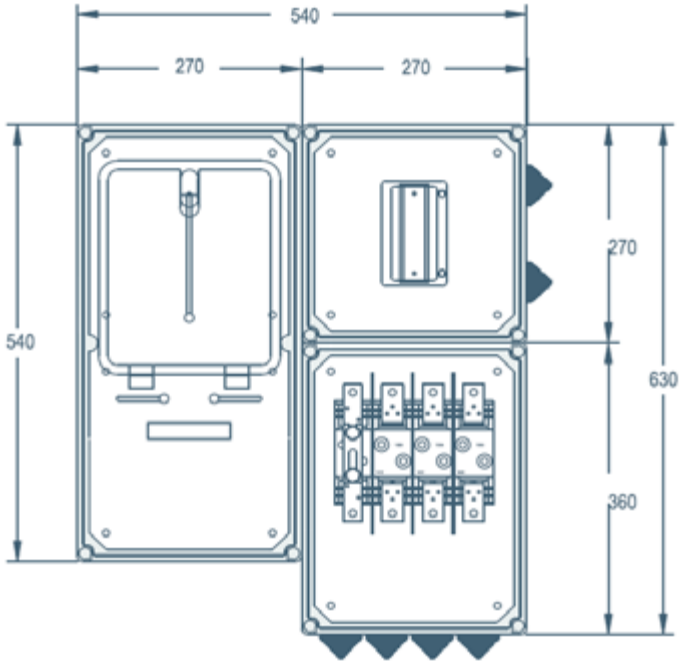

Copyright © 2011 Seymeval, S.L.® All Rights Reserved.

MÓDULOS CONTADORES MEDIDA INDIRECTA

ENTRADA INFERIOR / SALIDA SUPERIOR SM-M-1T L/I NH-160 GESA

-Caja Doble Aislamiento modelo SM-M-1T L/I NH-160 GESA, tapa transparente.
-Tres bases portafusibles tipo NHC-00-160A
-Una Base neotro seccionable NH1
-Interruptor de corte en carga 4 x 160A
-Regleta de comprobación 10 elementos ENDESA
-Mirilla VA24 (Contador)
-Conos ajustables de entrada y salida de conductores.

Ref. Seymeval, S.L.	Designación
01001124GESA	SM-M-1T L/I NH-160 GESA

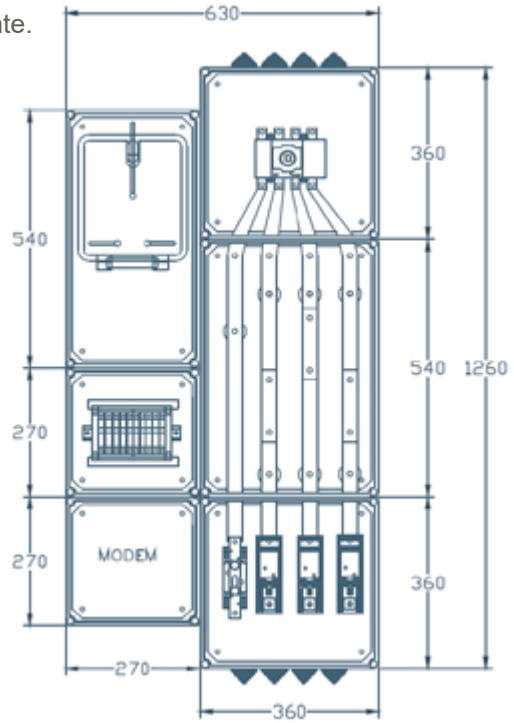

ENTRADA INFERIOR / SALIDA SUPERIOR SM-M-1T L/I NH-250 GESA

-Caja Doble Aislamiento modelo SM-M-1T L/I NH-250 GESA, tapa transparente.
-Tres bases portafusibles tipo NHC-1-250A
-Una Base neotro seccionable NH1
-Interruptor de corte en carga 4 x 250A
-Regleta de comprobación 10 elementos ENDESA
-Mirilla VA24 (Contador)
-Conos ajustables de entrada y salida de conductores.

Ref. Seymeval, S.L.	Designación
01001125GESA	SM-M-1T L/I NH-250 GESA

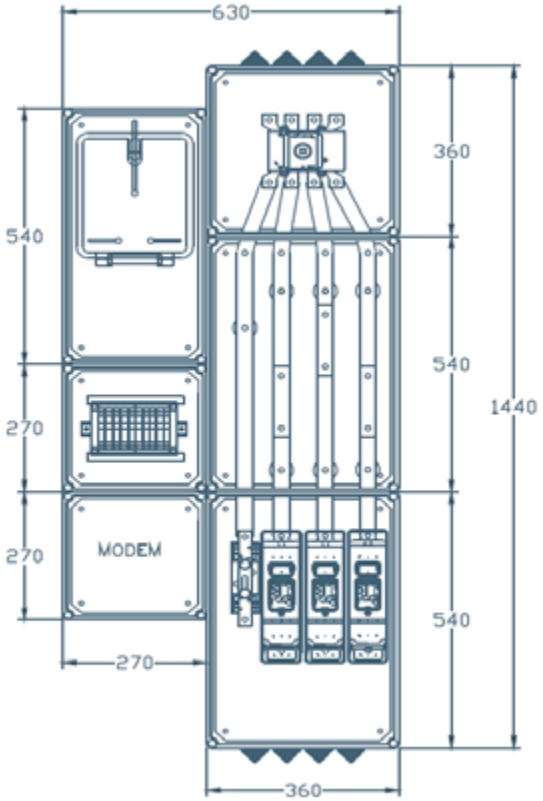

Copyright © 2011 Seymeval, S.L.® All Rights Reserved.

MÓDULOS CONTADORES MEDIDA INDIRECTA

ENTRADA INFERIOR / SALIDA SUPERIOR SM-M-1T L/I NH-400 GESA

-Caja Doble Aislamiento modelo SM-M-1T L/I NH-400 GESA, tapa transparente.
-Tres bases portafusibles tipo NHC-2-400A
-Una Base neotro seccionable NH2
-Interruptor de corte en carga 4 x 400A
-Regleta de comprobación 10 elementos ENDESA
-Mirilla VA24 (Contador)
-Conos ajustables de entrada y salida de conductores.

Ref. Seymeval, S.L.	Designación
01001126GESA	SM-M-1T L/I NH-400 GESA

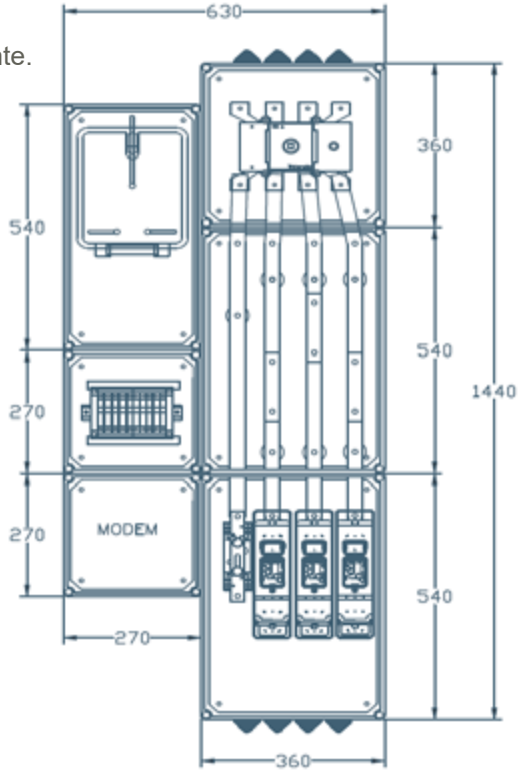

ENTRADA INFERIOR / SALIDA SUPERIOR SM-M-1T L/I NH-630 GESA

-Caja Doble Aislamiento modelo SM-M-1T L/I NH-630 GESA, tapa transparente.
-Tres bases portafusibles tipo NH-3-630A
-Una Base neotro seccionable NH3
-Interruptor de corte en carga 4 x 630A
-Regleta de comprobación 10 elementos ENDESA
-Mirilla VA24 (Contador)
-Conos ajustables de entrada y salida de conductores.

Ref. Seymeval, S.L.	Designación
01001127GESA	SM-M-1T L/I NH-630 GESA

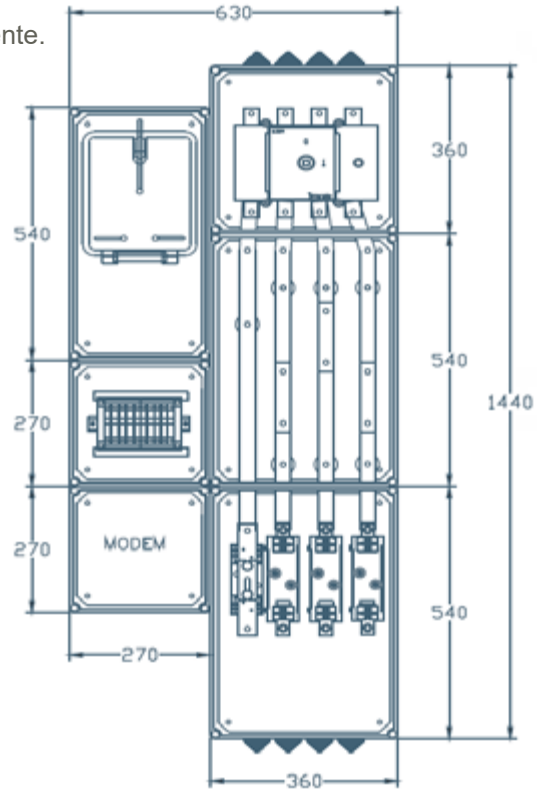

Copyright © 2011 Seymeval, S.L.® All Rights Reserved.

MÓDULOS CONTADORES MEDIDA INDIRECTA

ENTRADA INFERIOR / SALIDA INFERIOR SM-M-1T L/I NH-160 EYS INF.GESA

-Caja Doble Aislamiento modelo SM-M-1T L/I NH-160 EYS INF.GESA, tapa transparente.
-Tres bases portafusibles tipo NHC-00-160A
-Una Base neotro seccionable NH1
-Interruptor de corte en carga 4 x 160A
-Regleta de comprobación 10 elementos ENDESA
-Mirilla VA24 (Contador)
-Conos ajustables de entrada y salida de conductores.

Ref. Seymeval, S.L.	Designación
01001128GESA	SM-M-1T L/I NH-160 EYS INF.GESA

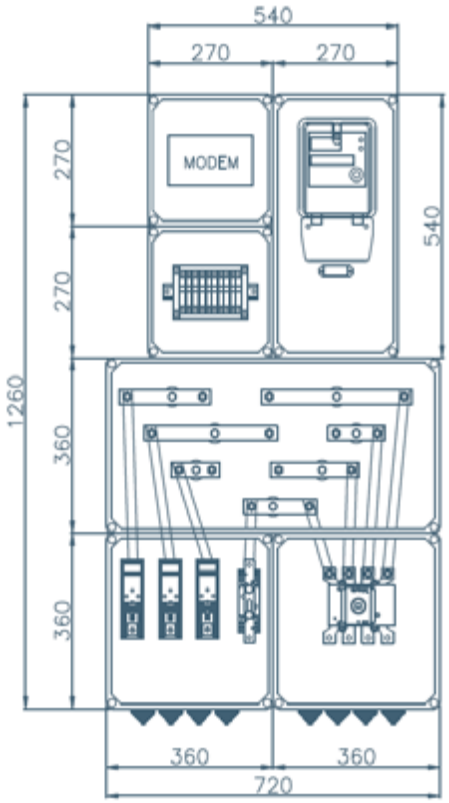

ENTRADA INFERIOR / SALIDA INFERIOR SM-M-1T L/I NH-250 EYS INF.GESA

-Caja Doble Aislamiento modelo SM-M-1T L/I NH-250 EYS INF.GESA, tapa transparente.
-Tres bases portafusibles tipo NHC-1-250A
-Una Base neotro seccionable NH1
-Interruptor de corte en carga 4 x 250A
-Regleta de comprobación 10 elementos ENDESA
-Mirilla VA24 (Contador)
-Conos ajustables de entrada y salida de conductores.

Ref. Seymeval, S.L.	Designación
01001129GESA	SM-M-1T L/I NH-250 EYS INF.GESA

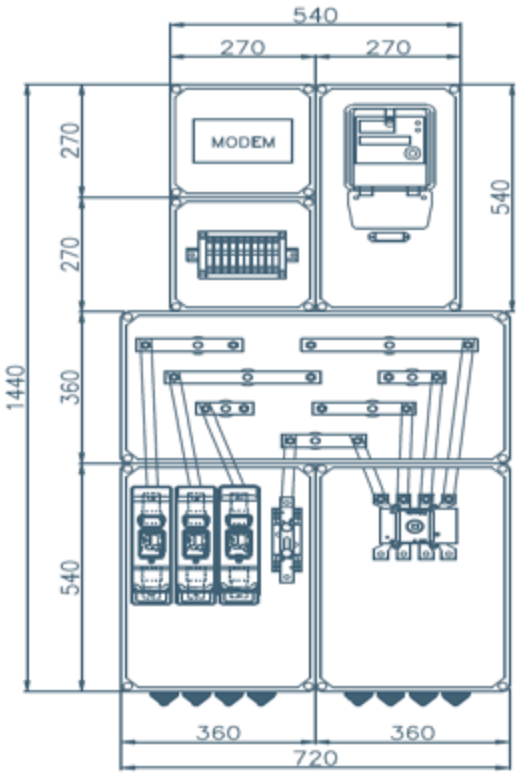

Copyright © 2011 Seymeval, S.L.® All Rights Reserved.

MÓDULOS CONTADORES MEDIDA INDIRECTA

ENTRADA INFERIOR / SALIDA INFERIOR SM-M-1T L/I NH-400 EYS INF.GESA

-Caja Doble Aislamiento modelo SM-M-1T L/I NH-400 EYS INF.GESA, tapa transparente.
-Tres bases portafusibles tipo NHC-2-400A
-Una Base neotro seccionable NH2
-Interruptor de corte en carga 4 x 400A
-Regleta de comprobación 10 elementos ENDESA
-Mirilla VA24 (Contador)
-Conos ajustables de entrada y salida de conductores.

Ref. Seymeval, S.L.	Designación
01001138GESA	SM-M-1T L/I NH-400 EYS INF.GESA

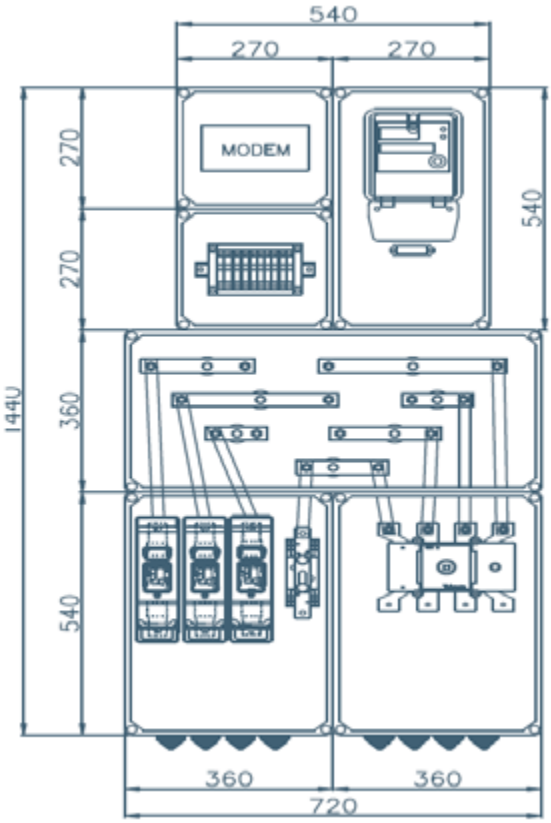

ENTRADA INFERIOR / SALIDA INFERIOR SM-M-1T L/I NH-630 EYS INF.GESA

-Caja Doble Aislamiento modelo SM-M-1T L/I NH-630 EYS INF.GESA, tapa transparente.
-Tres bases portafusibles tipo NH-3-630A
-Una Base neotro seccionable NH3
-Interruptor de corte en carga 4 x 630A
-Regleta de comprobación 10 elementos ENDESA
-Mirilla VA24 (Contador)
-Conos ajustables de entrada y salida de conductores.

Ref. Seymeval, S.L.	Designación
01001139GESA	SM-M-1T L/I NH-630 EYS INF.GESA

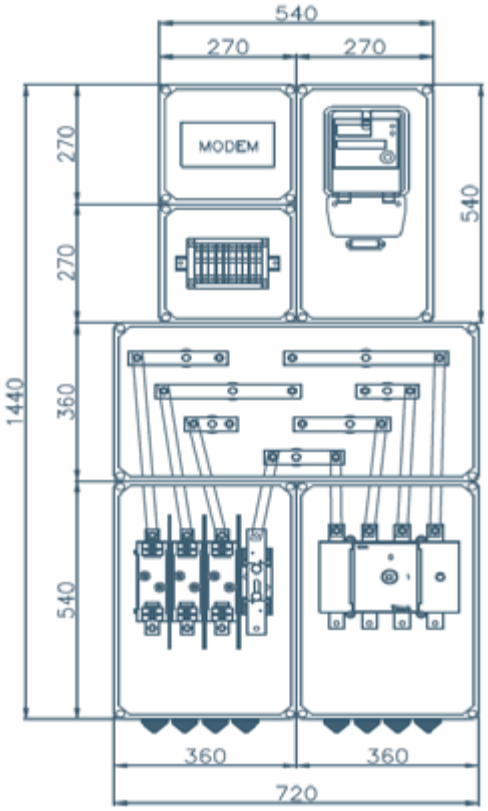

Copyright © 2011 Seymeval, S.L.® All Rights Reserved.

MÓDULOS PROVISIONALES DE OBRA

CAJA DOBLE AISLAM. PROV. DE OBRAS SM-PO-10F+N (SIN AUTOMATICO)

-Caja Doble Aislamiento para Provisional de Obras
SM-PO-10F+N (SIN AUTOMATICO)
-Dos bornas 10mm².
-2 Mirillas VA4
-Conexionados con conductor H07Z-R 16mm².

Dimensiones AxB	Designación
270x270	PO-10F+N (NA)
360X270	PO-10F+N (NA)

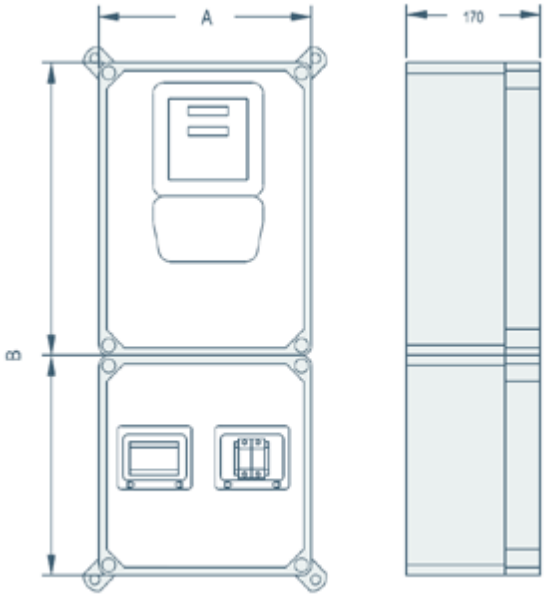

CAJA DOBLE AISLAM. PROV. DE OBRAS SM-PO-10F+N (CON AUTOMATICO)

-Caja Doble Aislamiento para Provisional de Obras
SM-PO-10F+N (CON AUTOMATICO)
-Un automático 2P 32A Curva C 6kA
-Dos bornas 10mm².
-2 Mirillas VA4
-Conexionados con conductor H07Z-R 16mm².

Dimensiones AxB	Designación
270x270	PO-10F+N (A)

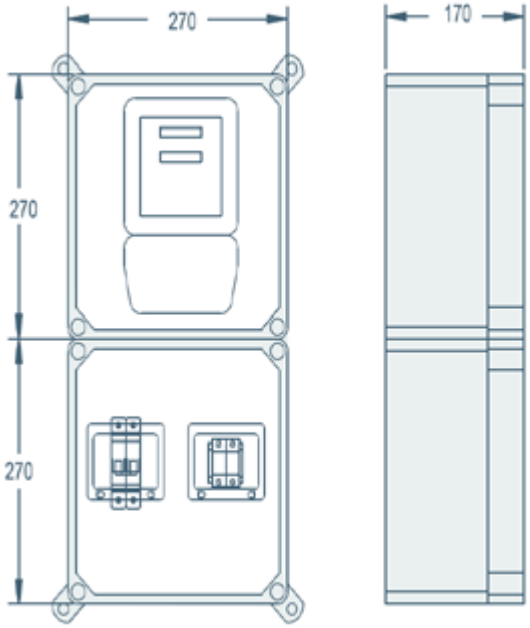

Copyright © 2011 Seymeval, S.L.® All Rights Reserved.

MÓDULOS PROVISIONALES DE OBRA

CAJA DOBLE AISLAM. PROV. DE OBRAS SM-PO-10F+N (SIN AUTOMATICO)

-Caja Doble Aislamiento para Provisional de Obras
SM-PO-10F+N (SIN AUTOMATICO)
-Dos bornas 10mm².
-2 Mirillas VA4
-Conexionados con conductor H07Z-R 16mm².

Dimensiones AxB	Designación
270x270	PO-10F+N (NA)
360X270	PO-10F+N (NA)

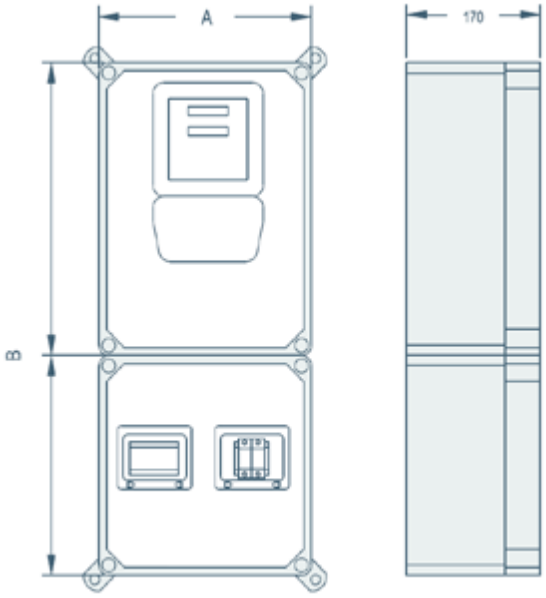

CAJA DOBLE AISLAM. PROV. DE OBRAS SM-PO-10F+N (CON AUTOMATICO)

-Caja Doble Aislamiento para Provisional de Obras
SM-PO-10F+N (CON AUTOMATICO)
-Un automático 2P 32A Curva C 6kA
-Dos bornas 10mm².
-2 Mirillas VA4
-Conexionados con conductor H07Z-R 16mm².

Dimensiones AxB	Designación
270x270	PO-10F+N (A)

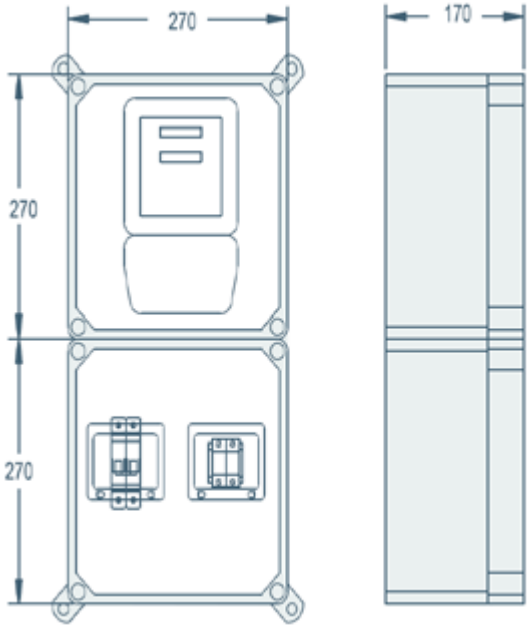

Copyright © 2011 Seymeval, S.L.® All Rights Reserved.

MÓDULOS PROVISIONALES DE OBRA

CAJA DOBLE AISLAM. PROV. DE OBRAS SM-PO-20 3F+N (SIN AUTOMATICO)

-Caja Doble Aislamiento para Provisional de Obras SM-PO-20 3F+N (SIN AUTOMATICO)
-Cuatro bornas 35mm^2.
-Una Mirilla VA24 (Contador)
-Una Mirilla VA4, una Mirilla VA8
-Conexionados con conductor H07Z-R 25mm^2.

Designación
PO-20 3F+N (NA)

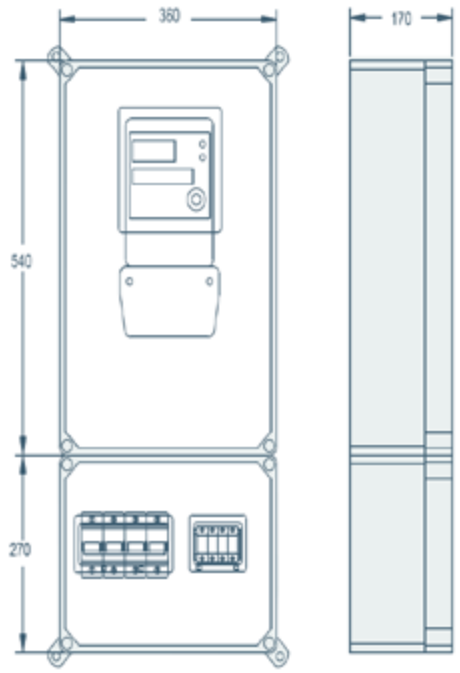

CAJA DOBLE AISLAM. PROV. DE OBRAS SM-PO-10 3F+N (CON AUTOMATICO)

-Caja Doble Aislamiento para Provisional de Obras SM-PO-10 3F+N (SIN AUTOMATICO)
-Cuatro bornas 16mm^2.
-Una Mirilla VA 24 (Contador)
-Una Mirilla VA4, una Mirilla VA8
-Conexionados con conductor H07Z-R 16mm^2.

Designación
PO-10 3F+N (NA)

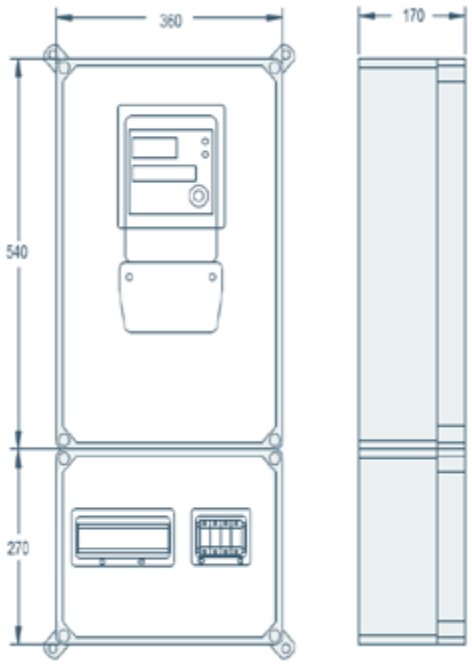

Copyright © 2011 Seymeval, S.L.® All Rights Reserved.

MÓDULOS PROVISIONALES DE OBRA

CAJA DOBLE AISLAM. PROV. DE OBRAS SM-PO-10 3F+N (SIN AUTOMATICO)

-Caja Doble Aislamiento para Provisional de Obras
SM-PO-20 3F+N (SIN AUTOMATICO)
-Cuatro bornas 16mm^2.
-Una Mirilla VA24 (Contador)
-Dos Mirillas VA4
-Conexionados con conductor H07Z-R 16mm^2.

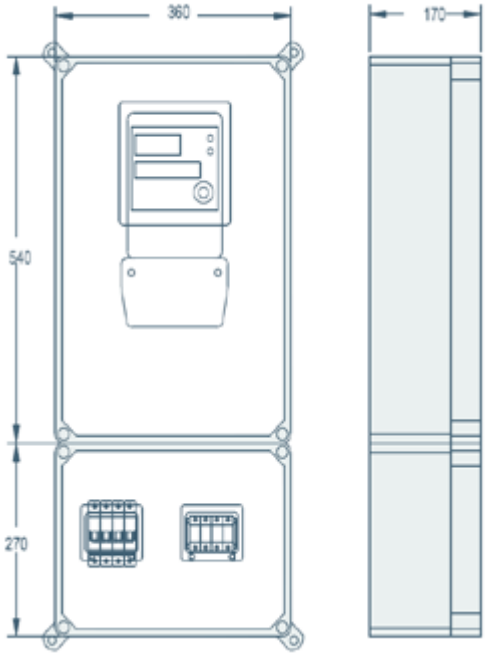

Designación
PO-10 3F+N (NA)

Copyright © 2011 Seymeval, S.L.® All Rights Reserved.

CAJAS DE DISTRIBUCIÓN EN BAJA TENSIÓN

CAJA DE SECCIONAMIENTO BASES BUC (CS)

-Caja Doble Aislamiento.
-Base Neutro amovible tamaño NH2-400A.
-Tres Bases BUC tamaño NHC-2-400A con cuchilla de seccionamiento.
-Conos ajustables de Entrada y Salida de cables.
.Salida a CGP por parte Superior y Salida Línea de Distribución parte Inferior con Bases BUC.

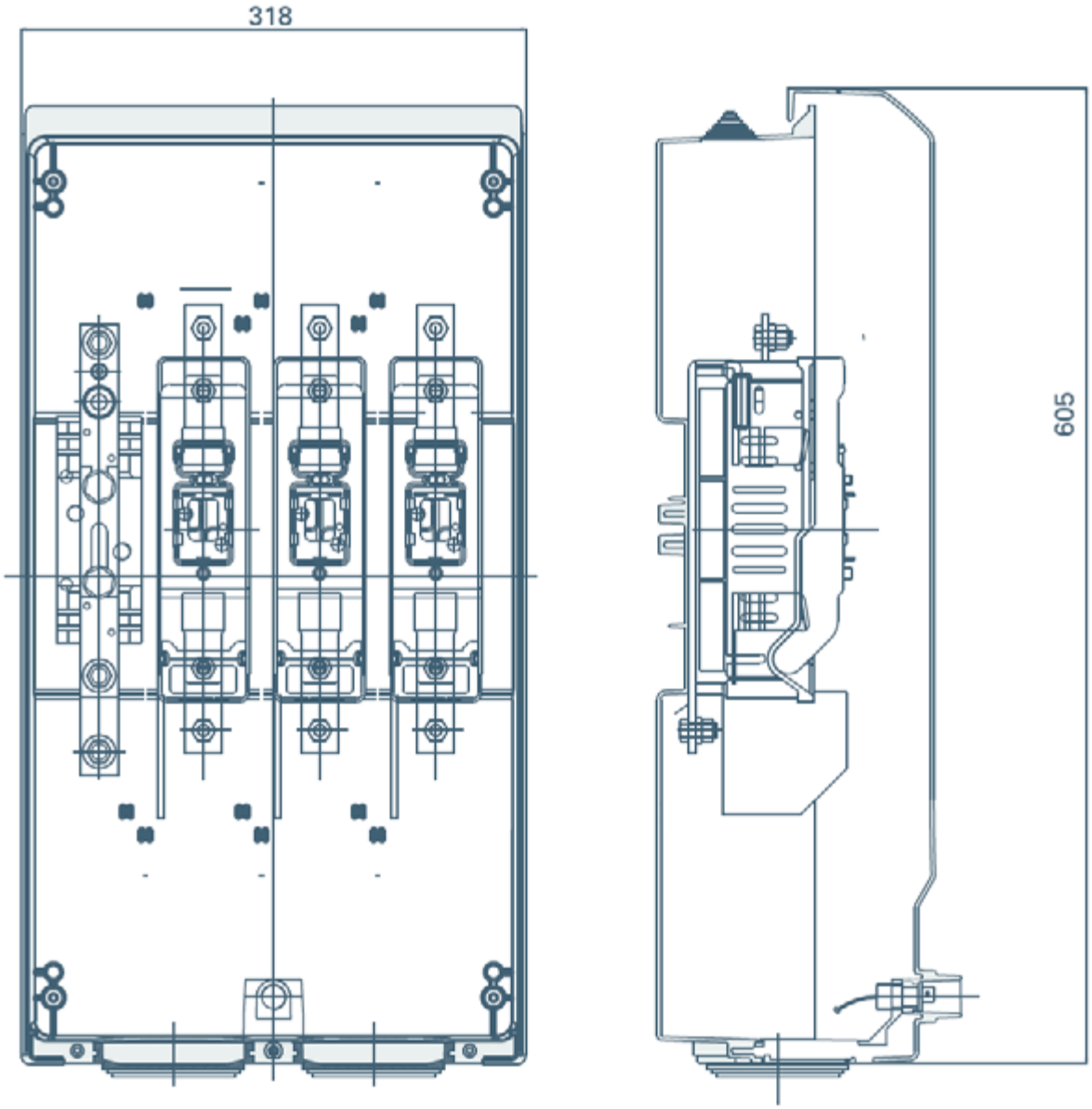

Ref. Endesa	Ref. Seymeval, S.L.	Designación
6700034	CS400 END	SM-CS-400A BUC END

Copyright © 2011 Seymeval, S.L.® All Rights Reserved.

CAJAS DE DISTRIBUCIÓN EN BAJA TENSIÓN

CAJA DE SECCIONAMIENTO BASES NH2 400A (CS)

-Armario de Poliéster Reforzado modelo CPM2, cerradura de tres puntos y dispositivo candado.
-Dos Bases Neutro Seccionables NH2-400A.
-Seis Bases Portafusibles tipo NH tamaño NH-2-400A (Tres con cuchilla de seccionamiento).

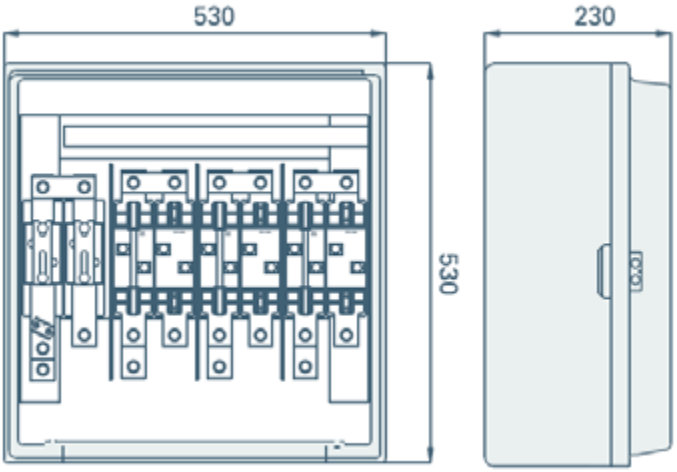

Ref. Endesa	Ref. Seymeval, S.L.	Designación
6704985	CS400 CPM2 END	SM-CS-400-CPM2 END

CAJA DE DISTRIBUCIÓN PARA URBANIZACIONES

-Armario de Poliéster Reforzado modelo CPM2, cerradura de tres puntos y dispositivo candado.
-Una Base Neutro Seccionable NH2-400A.
-Seis Bases Portafusibles tipo NH tamaño NH-2-400A (Tres con cuchilla de seccionamiento).
-Seis Bases Portafusibles tipo UTE 22x58 para 2 salidas Trifásicas o hasta 4 monofásicas

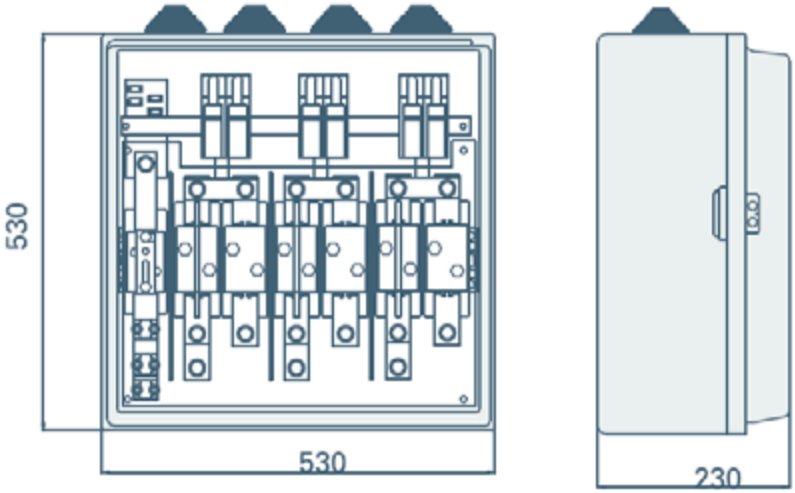

Ref. Endesa	Ref. Seymeval, S.L.	Designación
6700038	SM-A/CDU 400A END	SM-A/CDU 400A END

Copyright © 2011 Seymeval, S.L. All Rights Reserved.

CUADROS PARA REDES SUBTERRÁNEAS

CUADRO BAJA TENSIÓN (ARMARIO DE DISTRIBUCIÓN INTEMPERIE)

-Armario de Poliéster Reforzado modelo PNZ-105 TAA T1B con cerradura triángulo tres puntos y dispositivo candado.
-Cuatro Bases Portafusibles Tripolares BTVC tamaño NH-2 400A.
-Embarrado pletina Cu.

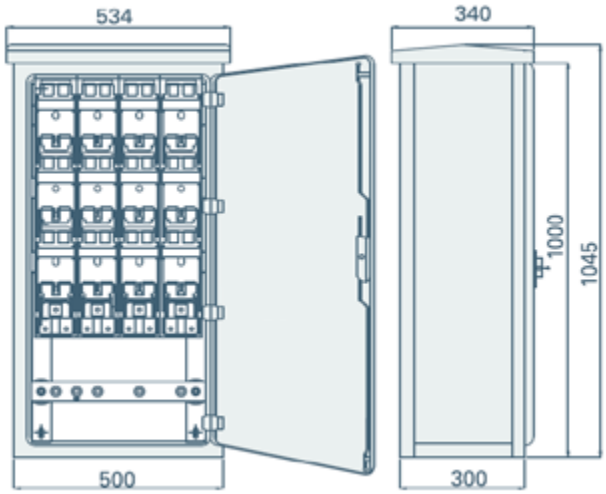

Ref. Endesa	Ref. Seymeval, S.L.	Designación
6700035	SM-A/ADI 400 END	SM-A/ADI 400 END

CUADRO BAJA TENSIÓN INTEMPERIE PARA CENTROS DE TRANSFORMACIÓN

-Armario de Poliéster Reforzado de dos cuerpos.
Cuerpo Superior: SM-A/55 TAC T1B, con cerradura triángulo tres puntos y dispositivo candado.
Cuerpo Inferior: SM-A/105 AC T1B, con cerradura triángulo tres puntos y dispositivo candado.
El Cuerpo Superior tendrá espacio para Concentrador Telegestión + Bases Portafusibles 10x38.
El Cuerpo Inferior posee dos Bases Tripolares Portafusibles BTVC tamaño NH-2 400A y espacio para una tercena base.
-Embarrado pletina Cu.
-Opcional Fijación a Poste

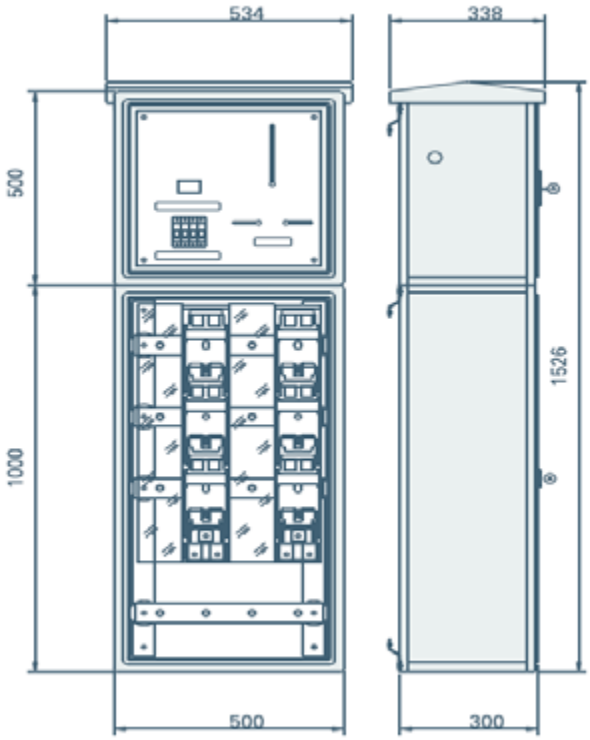

Ref. Endesa	Ref. Seymeval, S.L.	Designación
6700770	SM-A/CBI-CTI 400 END	SM-A/CBI-CTI 400 END

Copyright © 2011 Seymeval, S.L.® All Rights Reserved.

CAJAS GENERALES DE PROTECCIÓN

CAJA GENERAL DE PROTECCIÓN CGP-1 100A BUC END

-Caja Doble Aislamiento.
-Una Base BUC NHC-00 160A con 2 bornes BB1-50mm.
-Una Base Neutro seccionable NH-0 con una borna BB1-50mm y una borna BB2-50mm (para Neutro y tierra)

Ref. Endesa	Ref. Seymeval, S.L.
350692	CGP-1-100A BUC END

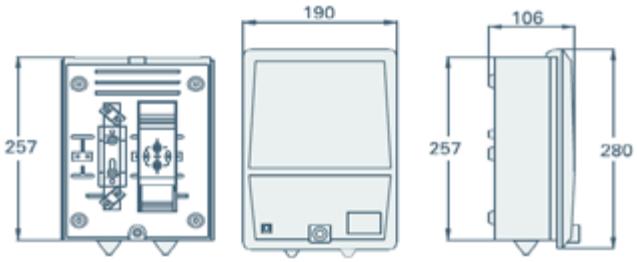

CAJA GENERAL DE PROTECCIÓN CGP-7 100A BUC END

-Caja Doble Aislamiento.
-Tres Bases BUC NHC-00 160A con 2 bornes BB1-50mm.
-Una Base Neutro seccionable NH-0 con una borna BB1-50mm y una borna BB2-50mm (para Neutro y tierra)

Ref. Endesa	Ref. Seymeval, S.L.
341904	CGP-7-100A BUC END

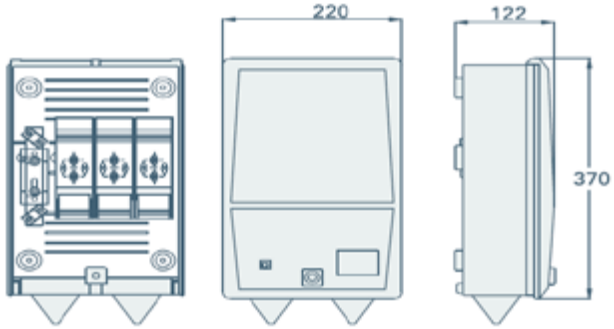

CAJA GENERAL DE PROTECCIÓN CGP-7 160A BUC END

-Caja Doble Aislamiento.
-Tres Bases BUC NHC-00 160A.
-Una Base Neutro seccionable NH-0 conpletinas de retorno

Ref. Endesa	Ref. Seymeval, S.L.
312027	CGP-7-160A BUC END

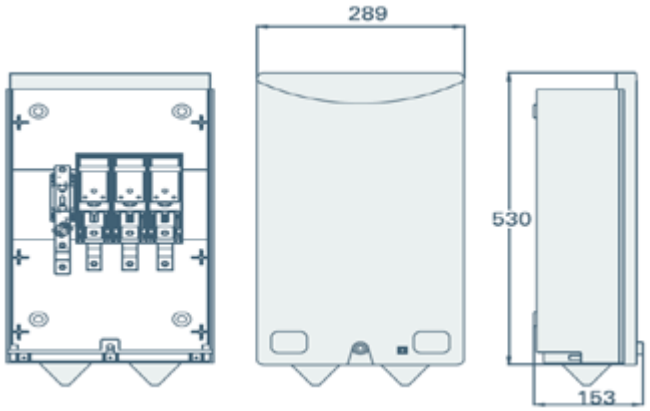

CAJA GENERAL DE PROTECCIÓN CGP-7 250A BUC END

-Caja Doble Aislamiento.
-Tres Bases BUC NHC-1 250A.
-Una Base Neutro seccionable NH-1 conpletinas de retorno

Ref. Endesa	Ref. Seymeval, S.L.
312029	CGP-7-250A BUC END

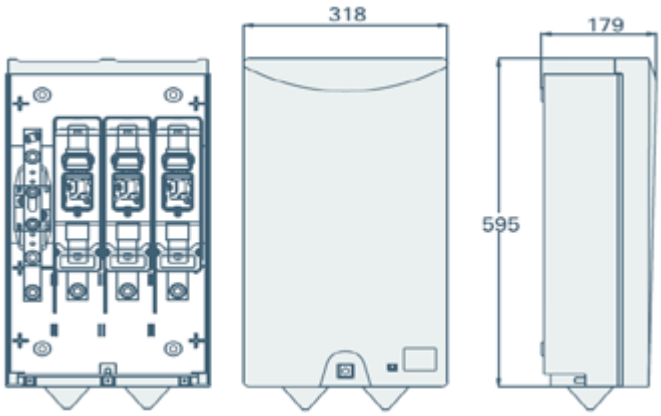

Copyright © 2011 Seymeval, S.L.® All Rights Reserved.

CAJAS GENERALES DE PROTECCIÓN

CAJA GENERAL DE PROTECCIÓN CGP-7 400A BUC END

-Caja Doble Aislamiento.
-Una Base BUC NHC-2 400A.
-Una Base Neutro seccionable NH-2 con pletinas de retorno

Ref. Endesa	Ref. Seymeval, S.L.
312030	CGP-7-400A BUC END

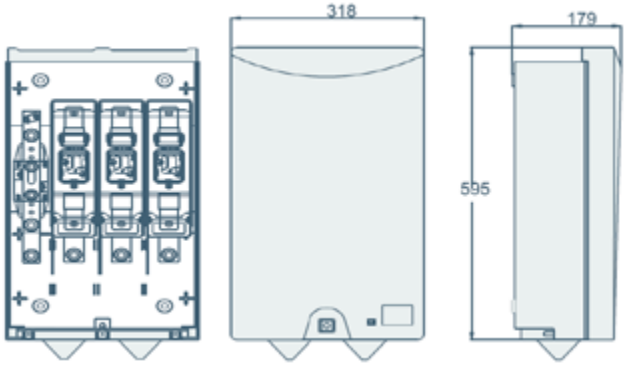

CAJA GENERAL DE PROTECCIÓN CGP-9 160A BUC END

-Caja Doble Aislamiento.
-Tres Bases BUC NHC-00 160A.
-Una Base Neutro seccionable NH-0

Ref. Endesa	Ref. Seymeval, S.L.
341768	CGP-9-160A BUC END

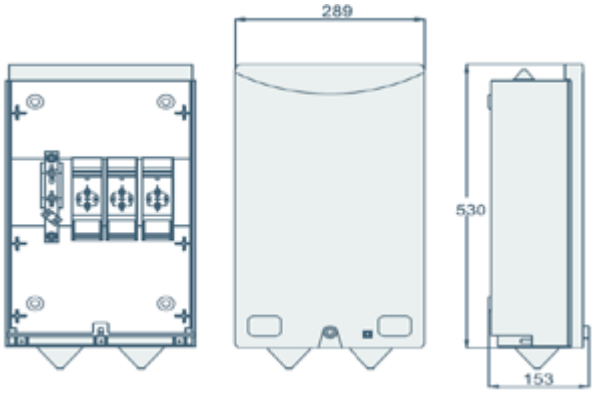

CAJA GENERAL DE PROTECCIÓN CGP-9 250A BUC END

-Caja Doble Aislamiento.
-Tres Bases BUC NHC-1 250A.
-Una Base Neutro seccionable NH-1.

Ref. Endesa	Ref. Seymeval, S.L.
312031	CGP-9-250A BUC END

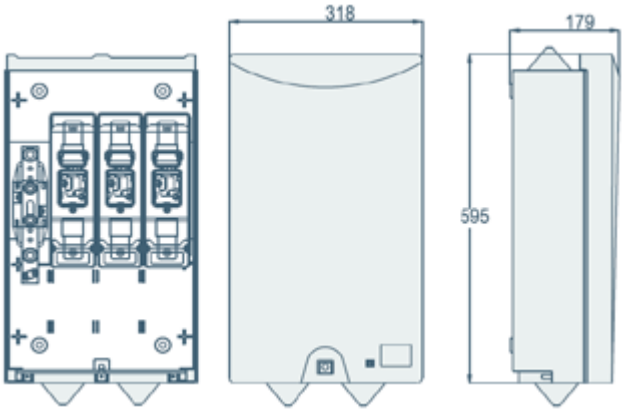

CAJA GENERAL DE PROTECCIÓN CGP-9 400A BUC END

-Caja Doble Aislamiento.
-Tres Bases BUC NHC-2 400A.
-Una Base Neutro seccionable NH-2.

Ref. Endesa	Ref. Seymeval, S.L.
312032	CGP-9-400A BUC END

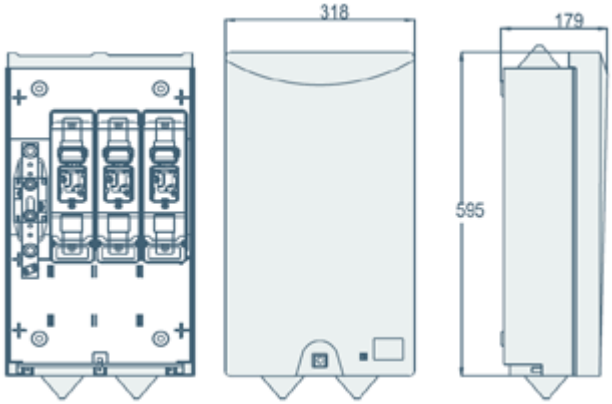

Copyright © 2011 Seymeval, S.L.® All Rights Reserved.

CUADROS PARA REDES SUBTERRÁNEAS

CUADRO BAJA TENSIÓN (ARMARIO DE DISTRIBUCIÓN INTEMPERIE)

-Armario de Poliéster Reforzado modelo PNZ-105 TAA T1B con cerradura triángulo tres puntos y dispositivo candado.
-Cuatro Bases Portafusibles Tripolares BTVC tamaño NH-2 400A.
-Embarrado pletina Cu.

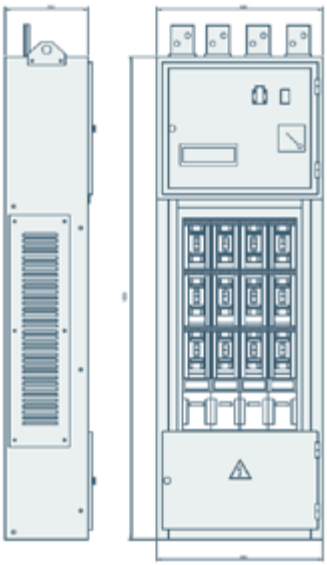

Ref. Endesa	Ref. Seymeval, S.L.	Designación
6700035	SM-A/ADI 400 END	SM-A/ADI 400 END

CUADRO BAJA TENSIÓN INTEMPERIE PARA CENTROS DE TRANSFORMACIÓN

-Armario de Poliéster Reforzado de dos cuerpos.
Cuerpo Superior: SM-A/55 TAC T1B, con cerradura triángulo tres puntos y dispositivo candado.
Cuerpo Inferior: SM-A/105 AC T1B, con cerradura triángulo tres puntos y dispositivo candado.
El Cuerpo Superior tendrá espacio para Concentrador Telegestión + Bases Portafusibles 10x38.
El Cuerpo Inferior posee dos Bases Tripolares Portafusibles BTVC tamaño NH-2 400A y espacio para una tercena base.
-Embarrado pletina Cu.
-Opcional Fijación a Poste

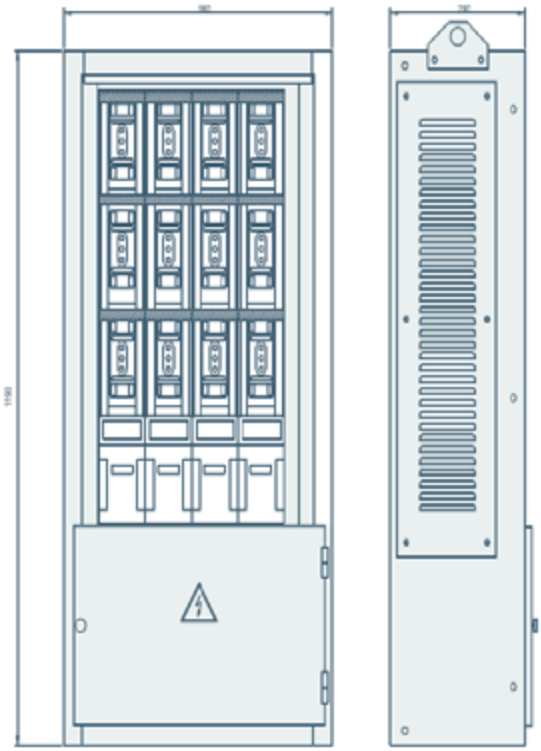

Ref. Endesa	Ref. Seymeval, S.L.	Designación
6700770	SM-A/CBI-CTI 400 END	SM-A/CBI-CTI 400 END