seymeval®

innovation & development

Copyright © 2011 Seymeval, S.L.® All Rights Reserved.

P.I. Bovalar, C/ La Marina nº19, 46970 ALAQUÀS (VALENCIA), SPAIN.
Tel. +34 96 151 00 75, fax. +34 96 151 5034,
www.seymeval.es, seymeval@seymeval.es
www.nteelectric.com, info@nteelectric.com

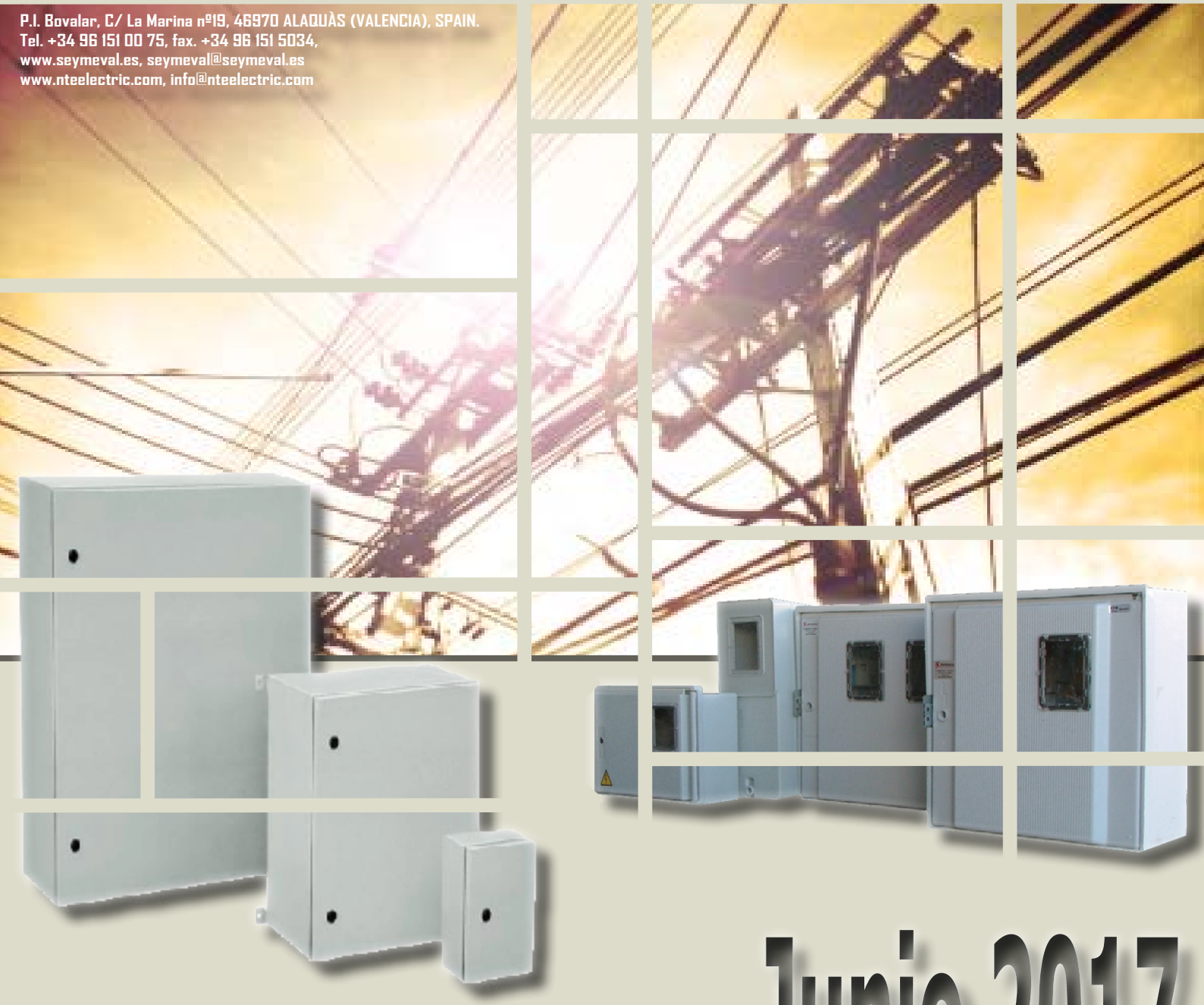

Junio 2017

Catálogo de productos

ACEPTADO POR:

unelco endesa

Instalaciones de enlace
Equipos de protección eléctrica
Cuadros eléctricos de distribución
Equipos de medida eléctrica

**Consultar condiciones de venta previo a la realización de pedido.
Seymeval, S.L. se reserva el derecho a realizar cuaquier tipo de variación en este catálogo sin previo aviso.
Las imágenes contenidas en este catálogo son meramente ilustrativas, pudiendo diferir los originales en formas y tamaño, y están sujetas a disponibilidades en el momento de su adquisición.
DEVOLUCIONES: No se admitirán devoluciones de material pasados 15 días desde su fecha de albarán; igualmente serán desestimadas las devoluciones de material que se haya fabricado / importado por petición expresa del cliente.
En cualquier caso deberá ser aceptada por Seymeval, S.L. y sufrirá una depreciación como mínimo del 15% en función de su estado.

www.seymeval.es

Copyright © 2011 Seymeval, S.L.® All Rights Reserved.

Í N D I C E

3	**Certificado de Calidad**
	Centralizaciones de contadores con Envolventes
4	Suministros Monofásicos
5	Suministros Trifásicos ≤15kW
6-8	**Suministros Individuales Trifásicos ≤44kW**
9	**Armarios de Medida en A.T.**
10-11	**Equipos de Protección y Medida**
12	**Equipos de Derivación**
13	**Chasis para Armarios de Distribución ALS**
14	**Armarios de Seccionamiento y Protección**
15-16	**Cajas Generales de Protección (CGP)**
17	**Puertas Mechinales**

Copyright © 2011 Seymeval, S.L.® All Rights Reserved.

CERTIFICADO DE CALIDAD ISO 9001:2008

Certificado ES06/2284

El sistema de gestión de

SEYMEVAL, S.L.

Pol. Ind. El Bovalar
C/ La Marina, nº 19
46970 Alaquàs (Valencia)

ha sido evaluado y certificado en cuanto al cumplimiento de los requisitos de

ISO 9001:2008

Para las siguientes actividades

- ✓ **Montaje de equipos de medida y cuadros eléctricos.**
- ✓ **Comercialización de equipos de medida, cuadros eléctricos e iluminación.**

en/desde los siguientes emplazamientos

Pol. Ind. El Bovalar, C/ La Marina, nº 19 - 46970 Alaquàs (Valencia)

Este certificado es válido desde
27 de marzo de 2015 hasta 27 de marzo de 2018.
Edición 5. Certificado con SGS desde marzo de 2006.

Autorizado por

Dirección de Certificación

SGS ICS Ibérica, S.A. (Unipersonal) Systems & Services Certification
C/Trespaderne, 29. 28042 Madrid. España.
t 34 91 313 8115 f 34 91 313 8102 www.sgs.com

Este documento se emite por SGS bajo sus condiciones generales de servicio, a las que se puede acceder en http://www.sgs.com/terms_and_conditions.htm. La responsabilidad de SGS queda limitada en los términos establecidos en las citadas condiciones generales que resultan de aplicación a la prestación de sus servicios. La autenticidad de este documento puede ser comprobada en http://www.sgs.com/en/Our-Company/Certified-Client-Directories/Certified-Client-Directories.aspx. El presente documento no podrá ser alterado ni modificado, ni en su contenido ni en su apariencia. En caso de modificación del mismo, SGS se reserva las acciones legales que estime oportunas para la defensa de sus legítimos intereses.

Copyright © 2011 Seymeval, S.L.® All Rights Reserved.

CENTRALIZACIONES CON ENVOLVENTES
SUMINISTROS MONOFÁSICOS

-Centralizaciones de contadores modulares sobre envolventes doble aislamiento.
-Bases Neozed D02-63A.
-Conexionadas con cable H07Z-R de 10mm^2 para contadores y con conductor de 1,5mm^2 rojo para el circuito de señal.
-Mirilla única abatible de acceso a contadores.
-Bornas de salida para conductor de 25mm^2 y doble borna seccionable por contador para señal del reloj.
-Posibilidad de acoplamiento de un interruptor de corte en carga de 160A ó 250A.

Ref. Unelco	Ref. Seymeval, S.L		Altura (mm)
An n = Nº de contadores	SM-M-3ME IB	SM-M-4ME IB	945
	SM-M-6ME IB	SM-M-8ME IB	1.215
	SM-M-9ME IB	SM-M-12ME IB	1.485
		SM-M-15ME IB	1.755

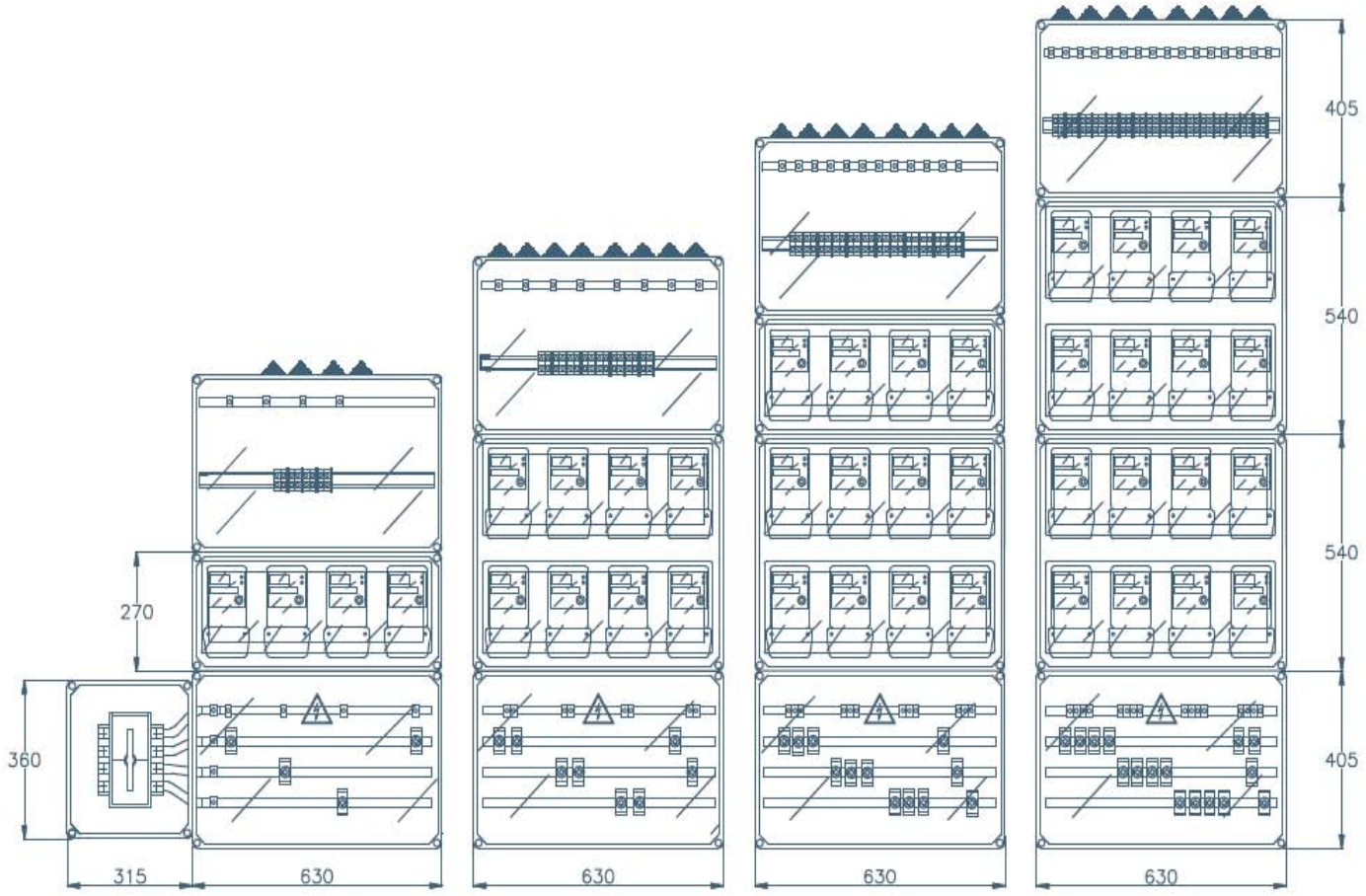

Copyright © 2011 Seymeval, S.L.® All Rights Reserved.

CENTRALIZACIONES CON ENVOLVENTES
SUMINISTROS TRIFÁSICOS ≤ 15kW

-Centralizaciones de contadores modulares sobre envolventes doble aislamiento.
-Bases Neozed D02-63A.
-Conexionadas con cable H07Z-R de 10mm^2 para contadores y con conductor de 1,5mm^2 rojo para el circuito de señal.
-Mirilla única abatible de acceso a contadores.
-Bornas de salida para conductor de 25mm^2 y doble borna seccionable por contador para señal del reloj.
-Posibilidad de acoplamiento de un interruptor de corte en carga de 160A ó 250A.
-Posiblidad de mezclar cajas trifásicas y monofásicas en la misma columna.

Ref. Unelco	Ref. Seymeval, S.L	Altura (mm)
Bn n = Nº de contadores	SM-M-3TE IB	1.080
	SM-M-6TE IB	1.485

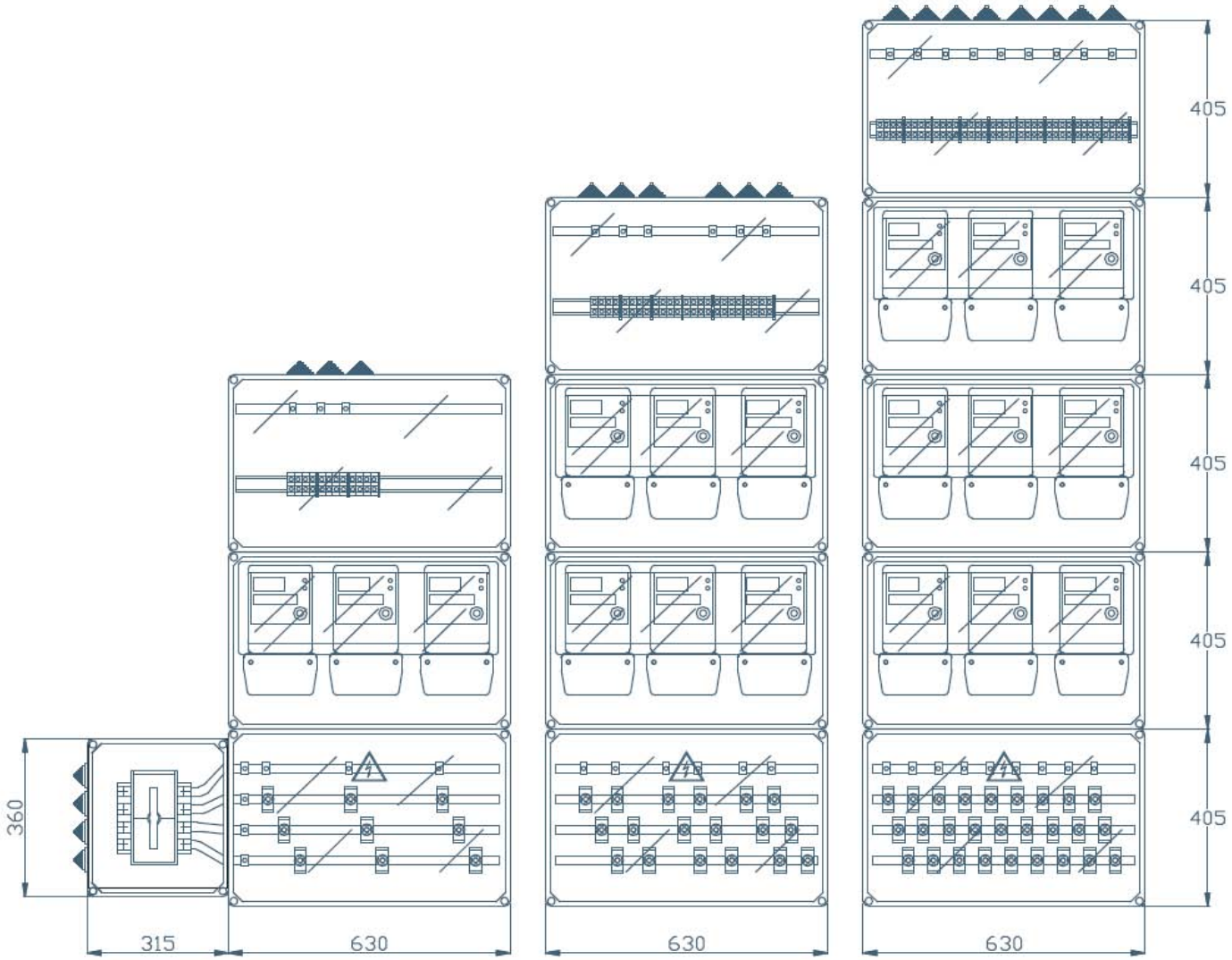

Copyright © 2011 Seymeval, S.L.® All Rights Reserved.

SUMINISTROS INDIVIDUALES TRIFÁSICOS INFERIORES A 44kW

HASTA 15kW

-Envolvente doble aislamiento.
-Mirilla VA24 de acceso a contador.
-Conexionado con cable tipo H07Z-R de 16mm^2, colores azul (neutro), negro, marrón y gris.
-Bases fusibles NHC-00 160A.

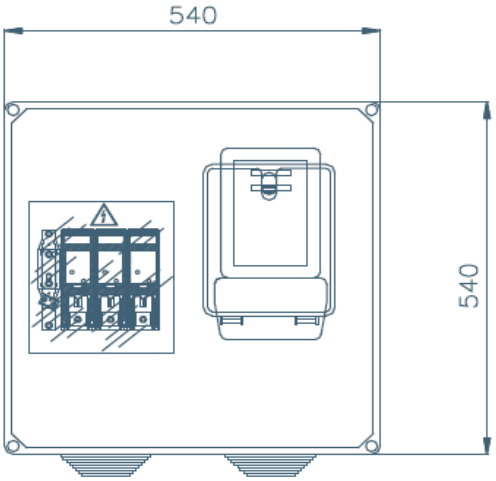

Ref. Unelco	Ref. Seymeval, S.L.
710102	SM-MOD.1T UNELCO

ENTRE 15kW Y 44kW

-Columnas modulares montadas en caja doble aislamiento.
-Mirilla VA24 de acceso a contador.
-Conexionado con cable tipo H07Z-R de 16mm^2, colores azul (neutro), negro, marrón y gris.
-Regleta de comprobación medida directa 8 elementos
-Bases fusibles NHC-00 160A.

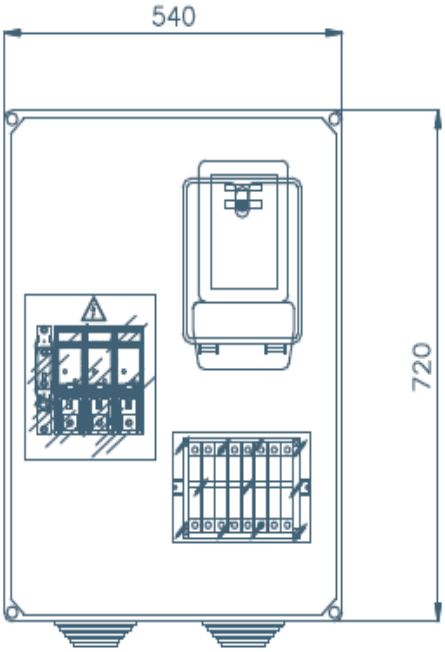

Ref. Unelco	Ref. Seymeval, S.L.
710126	SM-MOD.1T.RMD UNELCO

Copyright © 2011 Seymeval, S.L.® All Rights Reserved.

SUMINISTROS INDIVIDUALES TRIFÁSICOS

SUMINISTROS TRIFÁSICOS SUPERIORES A 44kW

-Columnas montadas en cajas de doble aislamiento.
-Mirilla VA24 de acceso a contador.
-Conexionado con cable tipo H07Z-R de 6mm^2 intensidades y 4mm^2 tensiones, colores azul (neutro), negro, marrón y gris (fases).
-Transformadores de Intensidad de relación 100/5, 200/5, 400/5 ó 500/5.
-Regleta de verificación medidfa indirecta de 10 elementos normalizada.
-Opción con envolvente con bases portafusibles cerradas NHC-1 250A (para trafos 100/5 y 200/5) y bases NHC-2 400A (para trafos 400/5)
-Pletina 40x4mm para equipos de trafos 100/5 y 200/5.
-Pletina 50x6mm para trafos 400/5 y 500/5.
-Borna de tierra de 16mm^2.

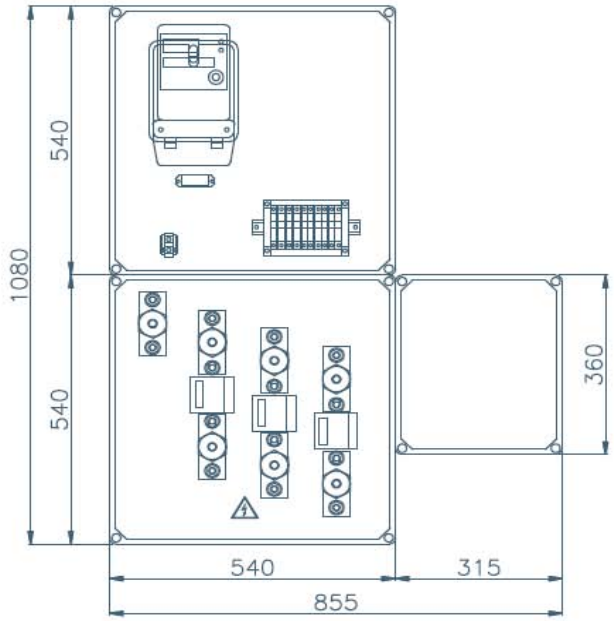

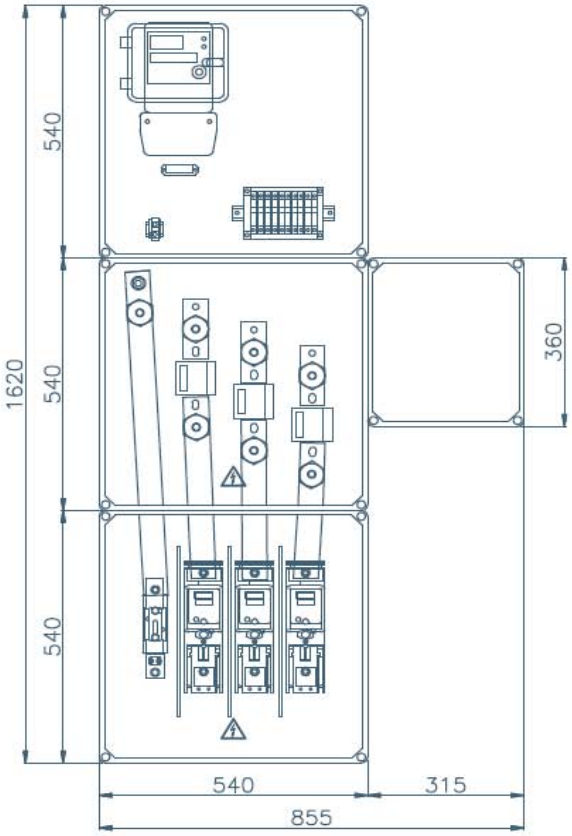

Ref. Unelco	Ref. Seymeval, S.L.
710128	SM-MOD.MI.T100/5 UNELCO
710129	SM-MOD.MI.T200/5 UNELCO
710139	SM-MOD.MI.T400/5 UNELCO
710140	SM-MOD.MI.T500/5 UNELCO
710109	SM-MOD.MI. + NHC1-250A.T100/5 UNELCO
710127	SM-MOD.MI. + NHC1-250A.T200/5 UNELCO
710138	SM-MOD.MI. + NHC1-250A.T400/5 UNELCO

SUMINISTROS TRIFÁSICOS SUPERIORES A 44kW

-Armario de poliéster con tejadillo y cierre triángulo con dispositivo candado.
-Conexionado con cable tipo H07Z-R de 6mm^2 intensidades y 4mm^2 tensiones, colores azul (neutro), negro, marrón y gris (fases).
-Transformadores de Intensidad de relación 100/5, 200/5, 400/5 ó 500/5.
-Regleta de verificación medidfa indirecta de 10 elementos normalizada.
-Pletina 40x4mm para equipos de trafos 100/5 y 200/5.
-Pletina 50x6mm para trafos 400/5 y 500/5.
-Borna de tierra de 16mm^2.
-Kit modem con Automático 2P 10A curva C, Diferencial 2P 25A 30mA, toma Schuko y 4 bornas 2,5mm.

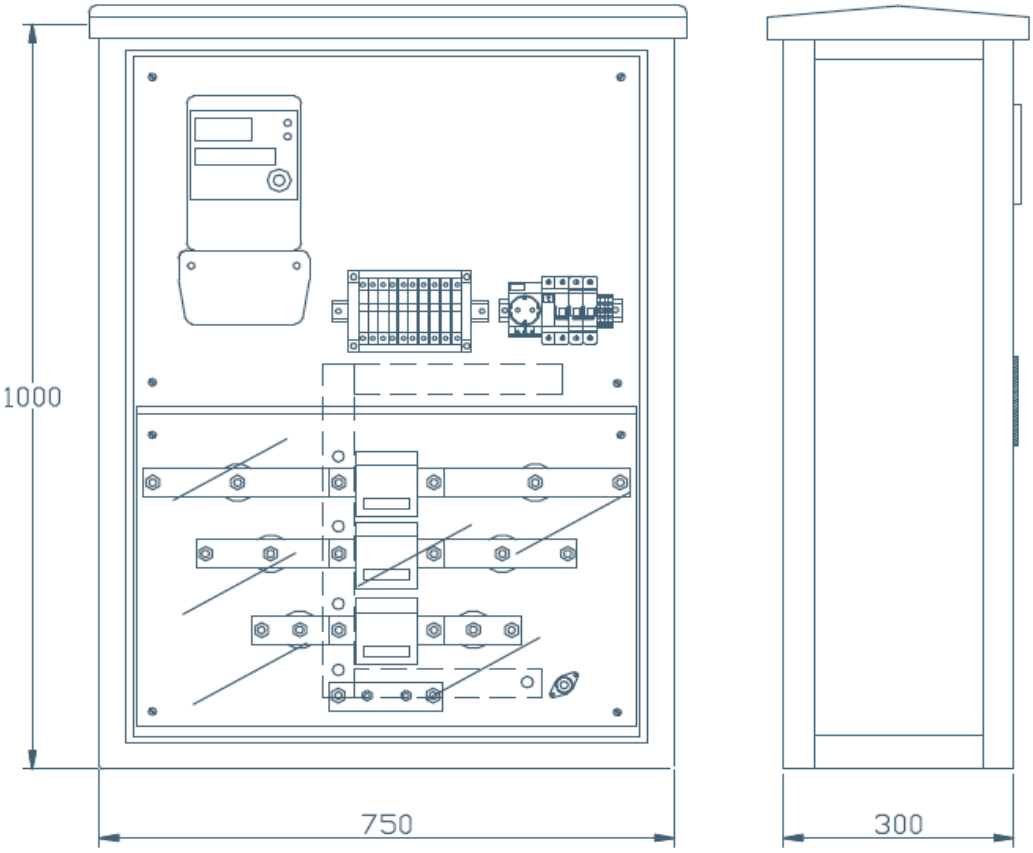

Ref. Unelco	Ref. Seymeval, S.L.
710079	SM-A/EMI-250/630 UNELCO
710080	

www.seymeval.es

Copyright © 2011 Seymeval, S.L.® All Rights Reserved.

ARMARIOS DE MEDIDA EN A.T.

EQUIPO DE EXTERIOR TEJADILLO

-Armario de poliéster con tejadillo y cierre triángulo con dispositivo candado.
-Conexionado con cable tipo H07Z-R de 6mm² intensidades y 4mm² tensiones, colores azul (neutro), negro, marrón y gris (fases).
-Regleta de verificación medidfa indirecta de 10 elementos normalizada.
-Borna de tierra de 16mm².
-Kit modem con Automático 2P 10A curva C, Diferencial 2P 25A 30mA, toma Schuko y 4 bornas 2,5mm.

Ref. Unelco	Ref. Seymeval, S.L.
710081	SM-A/75 T/AT UNELCO

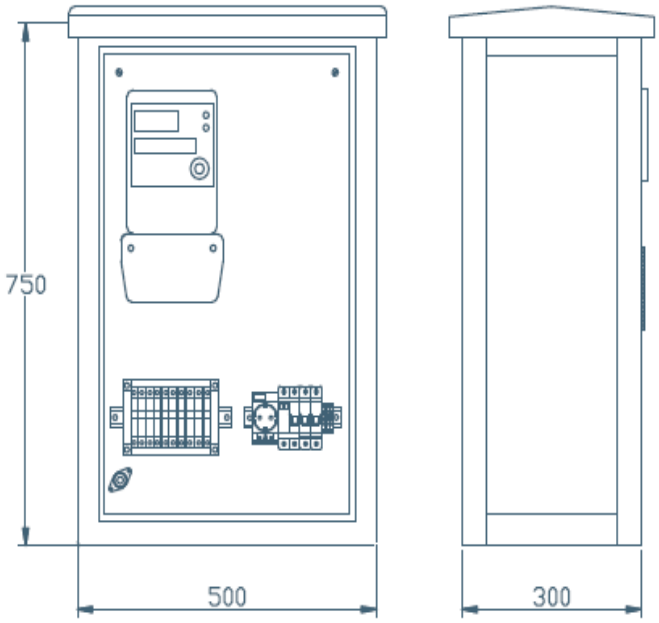

EQUIPO DE INTERIOR

-
-CoEnvolvente doble aislamiento.
-Conexionado con cable tipo H07Z-R de 6mm² intensidades y 4mm² tensiones, colores azul (neutro), negro, marrón y gris (fases).
-Regleta de verificación medidfa indirecta de 10 elementos normalizada.
-Borna de tierra de 16mm².
-Kit modem con Automático 2P 10A curva C, Diferencial 2P 25A 30mA, toma Schuko y 4 bornas 2,5mm.

Ref. Unelco	Ref. Seymeval, S.L.
710082	SM-AT I UNELCO

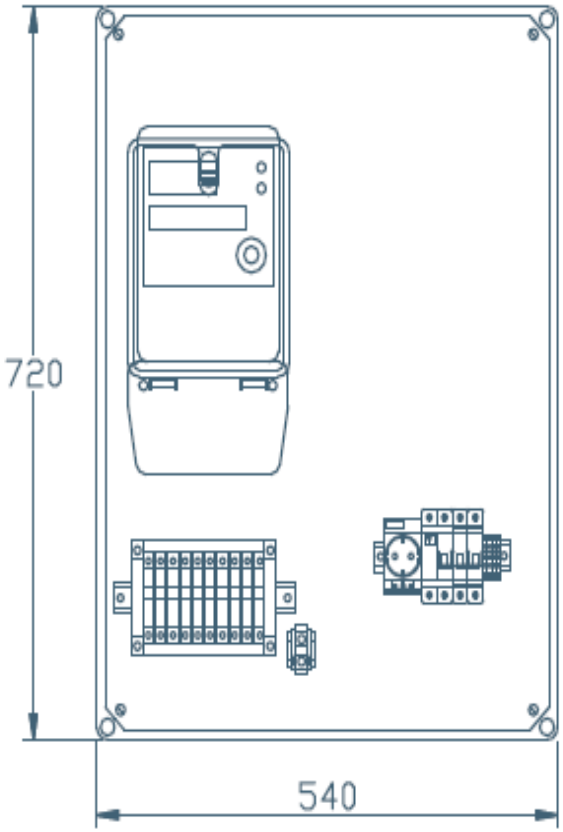

Copyright © 2011 Seymeval, S.L.® All Rights Reserved.

EQUIPOS DE PROTECCIÓN Y MEDIDA

MONOFÁSICO (1 ABONADO)

-Armario de poliéster modelo CPM-1 1ML T1B, con una mirilla 120x120, cerradura de tres puntos y dispositivo candado, preparado para alojar un contador monofásico.
-Un cono de 90 para entrada a bases y un cono de 60 para salida de contador.
-Conexionados con conductor H07Z-R 16mm², colores azul (Neutro) y negro (Fase)..
-Una base portafusibles tipo BUC tamaño NHC-00 160A y base neutro seccionable NH-00 160A con borna BB1-50.
-Velo precintable cubre bases.

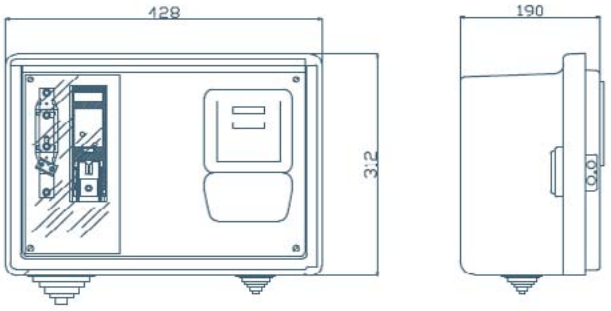

Ref. Unelco	Ref. Seymeval, S.L.	Designación
710113	01009020BUC.UNL	SM-CPM MF 2 UNELCO

MONOFÁSICO (2 ABONADOS)

-Armario de poliéster modelo CPM-3 2ML T1B, con dos mirillas 120x120, cerradura de tres puntos y dispositivo candado, preparado para alojar dos contadores monofásicos.
-Un cono de 90 para entrada a bases y dos conos de 60 para salida de contador.
-Conexionados con conductor H07Z-R 16mm², colores azul (Neutro) y negro (Fase)..
-Dos bases portafusibles tipo BUC tamaño NHC-00 160A y una base neutro seccionable NH-00 160A con borna BB1-50.
-Velo precintable cubre bases.

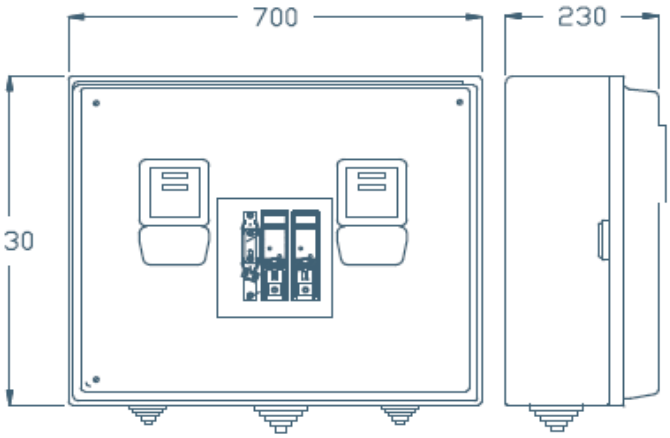

Ref. Unelco	Ref. Seymeval, S.L.	Designación
710116	02009050BUC.UNL	SM-CPM MF 2/2 UNELCO

MONOFÁSICO (2 ABONADOS)

-Armario de poliéster modelo CPM-2 2ML T1B, con dos mirillas 120x120, cerradura de tres puntos y dispositivo candado, preparado para alojar dos contadores monofásicos.
-Un cono de 90 para entrada a bases y dos conos de 60 para salida de contador.
-Conexionados con conductor H07Z-R 16mm², colores azul (Neutro) y negro (Fase).
-Dos bases portafusibles tipo BUC tamaño NHC-00 160A y una base neutro seccionable NH-00 160A con borna BB1-50.
-Velo precintable cubre bases.

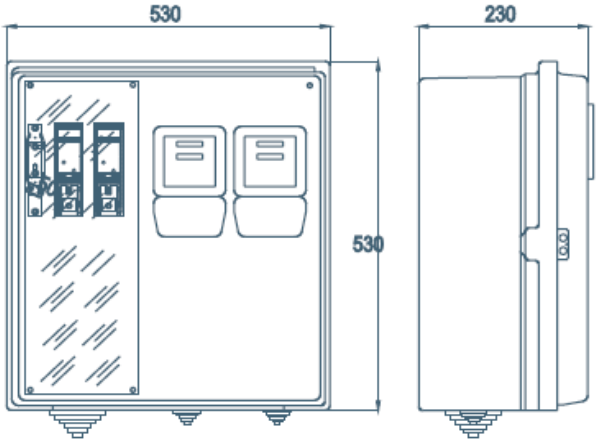

Ref. Unelco	Ref. Seymeval, S.L.	Designación
710115	02009050BUC.UNL	SM-CPM MF.S 2/2 UNELCO

Copyright © 2011 Seymeval, S.L.® All Rights Reserved.

EQUIPOS DE PROTECCIÓN Y MEDIDA

TRIFÁSICO (1 ABONADO)

-Armario de poliéster modelo CPM-2 1ML T1B, con una mirilla 120x120, cerradura de tres puntos y dispositivo candado, preparado para alojar un contador monofásicos.
-Un cono de 90 para entrada a bases y un cono de 60 para salida de contador.
-Conexionados con conductor H07Z-R 16mm², colores azul (Neutro) y negro (Fase)..
-Tres bases portafusibles tipo BUC tamaño NHC-00 160A y una base neutro seccionable NH-00 160A con borna BB1-50.
-Velo precintable cubre bases.

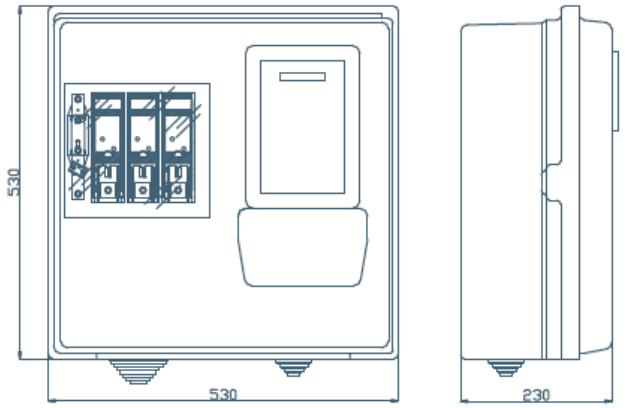

Ref. Unelco	Ref. Seymeval, S.L.	Designación
710114	02009040BUC.UNL	SM-CPM MF 4 UNELCO

1 MONOFÁSICO + 1 TRIFÁSICO (2 ABONADOS)

-Armario de poliéster modelo CPM-3 2ML T1B, con dos mirillas 120x120, cerradura de tres puntos y dispositivo candado, preparado para alojar un contador monofásico y un contador trifásico.
-Un cono de 90 para entrada a bases y dos conos de 60 para salida de contador.
-Conexionados con conductor H07Z-R 16mm², colores azul (Neutro) y negro (Fase)..
-Cuatro bases portafusibles tipo BUC tamaño NHC-00 160A y una base neutro seccionable NH-00 160A con borna BB1-50.
-Velo precintable cubre bases.

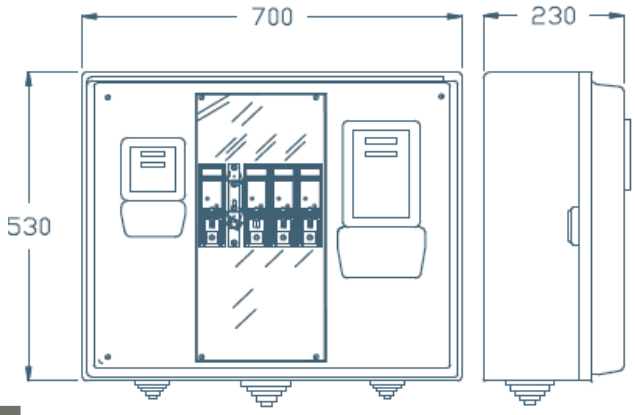

Ref. Unelco	Ref. Seymeval, S.L.	Designación
710117	02009070BUC.UNL	SM-CPM MF4MF2 UNELCO

2 TRIFÁSICO (2 ABONADOS)

-Armario de poliéster modelo CPM-3 2ML T1B, con dos mirillas 120x120, cerradura de tres puntos y dispositivo candado, preparado para alojar dos contadores trifásicos.
-Un cono de 90 para entrada a bases y un cono de 60 para salida de contador.
-Conexionados con conductor H07Z-R 16mm², colores azul (Neutro) y negro (Fase)..
-Seis bases portafusibles tipo BUC tamaño NHC-00 160A y dos bases neutro seccionable NH-00 160A con borna BB1-50.
-Velo precintable cubre bases.

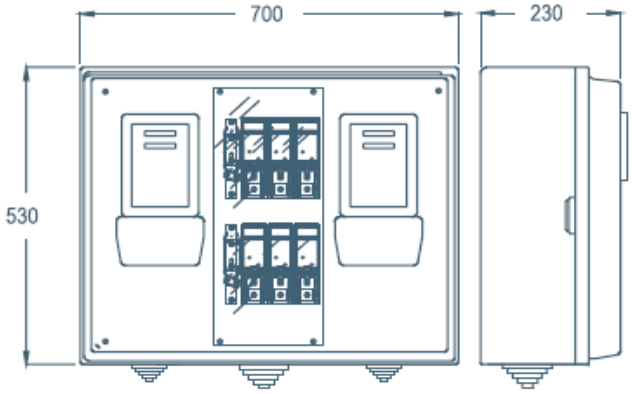

Ref. Unelco	Ref. Seymeval, S.L.	Designación
710117	02009060BUC.UNL	SM-CPM MF4.MF4 UNELCO

Copyright © 2011 Seymeval, S.L.® All Rights Reserved.

CAJAS DE DERIVACIÓN

CAJA DE SECCIONAMIENTO BASES BUC (CS)

-Armario de poliéster modelo SM-A/510 CC T1B con cerradura triángulo y dispositivo de candado.
-Un interruptor seccionador 4P 400A y bases NHC-00 160A y otro armario SM-A/55 AC Tb1, en la parte inferior con bases NHC-2 400A.
-Bases de protección de entrada (fases y neutro) NHC-2 400A (CGP).
-Bases de protección contra incendios NHC-00 160A (PCI).

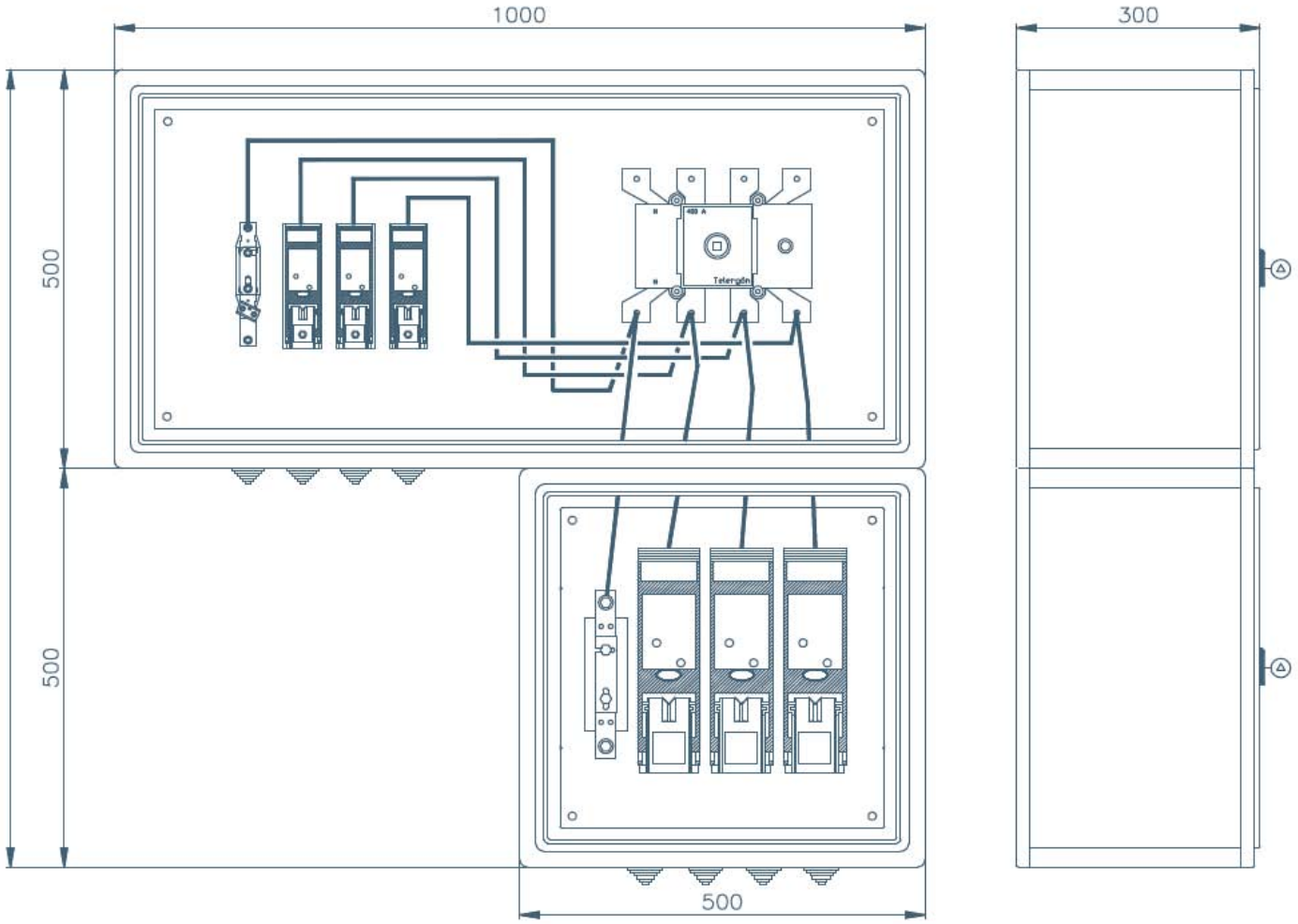

Ref. UF	Ref. Seymeval, S.L.
710111	SM-A/corte bomberos 400A UNELCO

Copyright © 2011 Seymeval, S.L.® All Rights Reserved.

CHASIS PARA ARMARIOS DE DISTRIBUCIÓN ALS

-3 Bases NHC-1 250A y un neotro seccionable NH-1 250.
-Velo protector cubrebases.

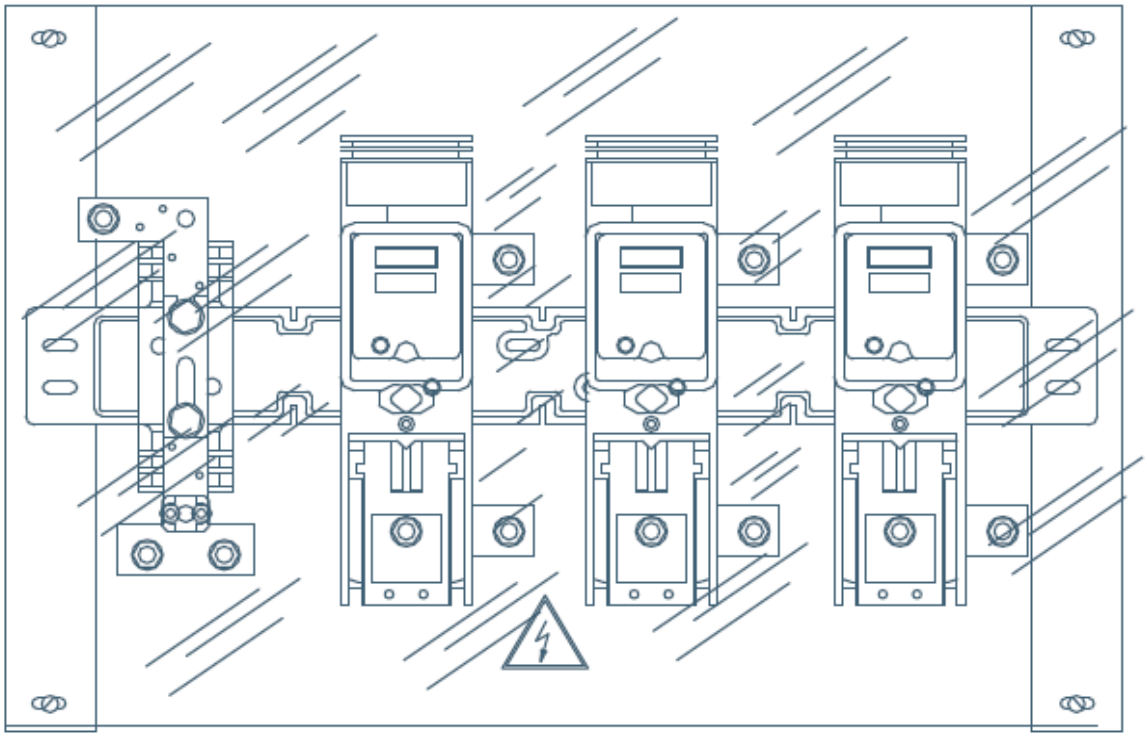

Ref. UF	Ref. Seymeval, S.L.
710124	SM-CHASIS ALS-2 BUC SM55
710125	SM-CHASIS ALS-2 BUC SM57

Copyright © 2011 Seymeval, S.L.® All Rights Reserved.

ARMARIOS DE SECCIONAMIENTO Y PROTECCIÓN.

-Armario de Poliéster Reforzado modelo PNZ-105 TAA T1B con cierre triángulo de tres puntos y dispositivo candado, abierto por la parte inferior para acceso de cables.
-Tejadillo de poliéster autoventilado con rejilla anti-insectos.
-Chasis con embarrado de pletina Cu estañado de 50x10mm para las fases y 50x5 para el neutro.
Preparado para colocar bases tripolares BTV.

Ref. Seymeval, S.L.
SM-ASP-107-1E400+4S250

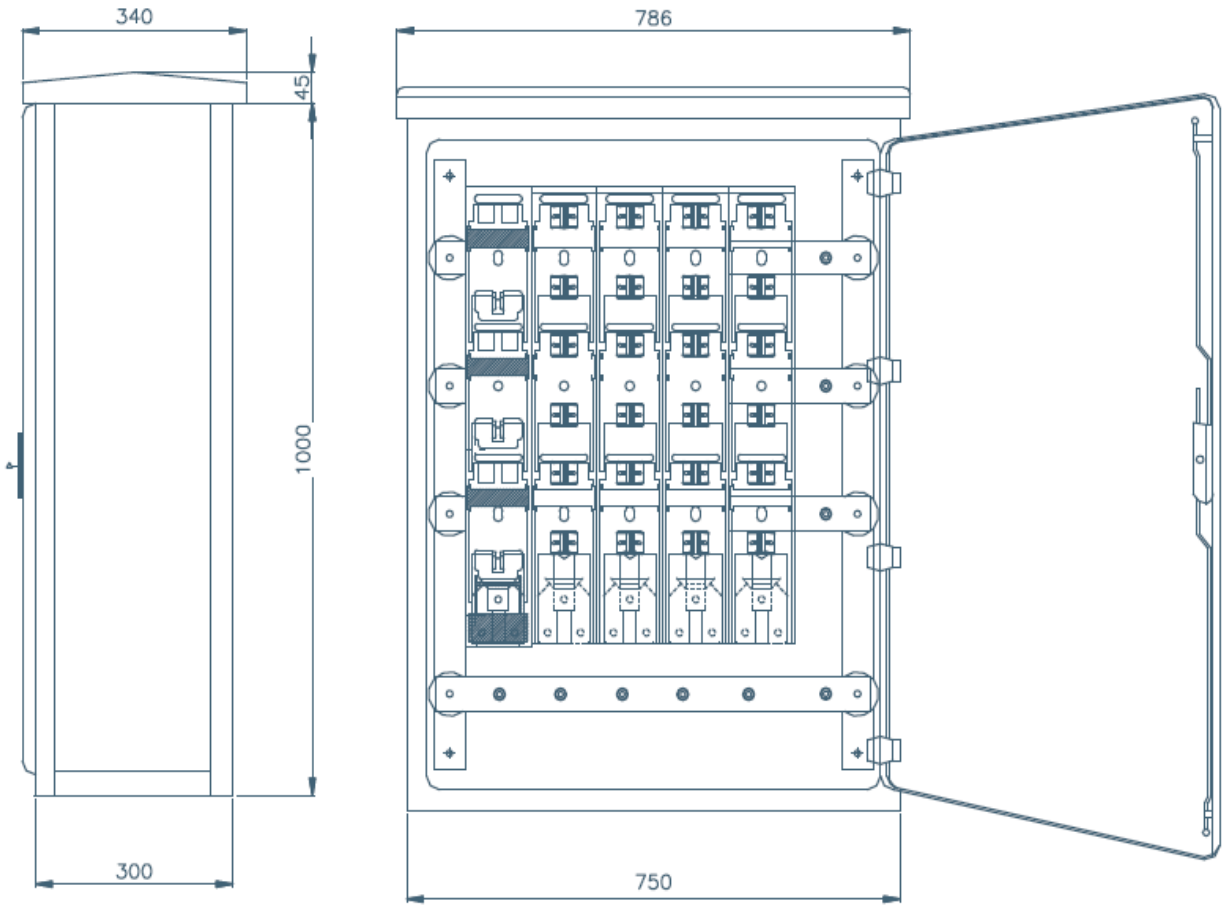

Copyright © 2011 Seymeval, S.L.® All Rights Reserved.

CAJAS GENERALES DE PROTECCIÓN

-Bases cerradas tipo BUC NHC.
-Montaje en superficie.

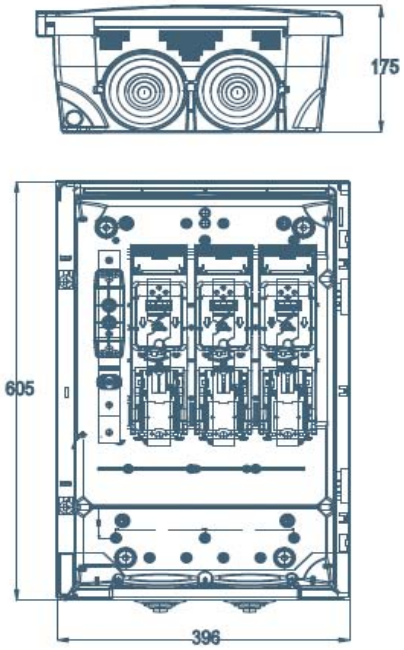

CGP-7-250 A BUC END

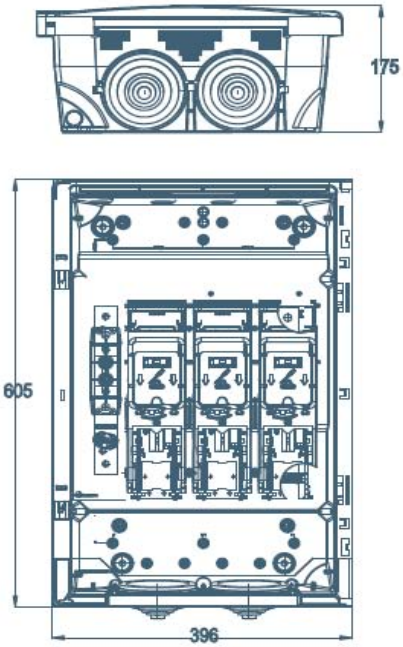

CGP-9-250 A BUC END

Tipo de caja	Bases BUC	Bases Neutro seccionables
CGP 1-100A BUC ENDESA	1 NHC-00-160 2bornas BB1-50	1 NH-0 Borna BB1-50 (neutro) + Borna BB2-50 /tierra)
CGP 7-100A BUC ENDESA	3 NHC-00-160 2bornas BB1-50	1 NH-0 Borna BB1-50 (neutro) + Borna BB2-50 /tierra)
CGP 7-160A BUC ENDESA	3 NHC-00-160	1 NH-0 con pletinas de retorno
CGP 7-250A BUC ENDESA	3 NHC-1-250	1 NH-1 con pletinas de retorno
CGP 7-400A BUC ENDESA	3 NHC-2-400	1 NH-2 con pletinas de retorno
CGP 9-160A BUC ENDESA	3 NHC-00-160	1 NH-0
CGP 9-250A BUC ENDESA	3 NHC-1-250	1 NH-1
CGP 9-400A BUC ENDESA	3 NHC-2-400	1 NH-2
CGP 14-400A BUC UNELCO (SM-A/75)	3 NHC-2 400 CGP-14	1 NH-2-CGP-14 borna BB1-50 (tierra)
CGP 14-630A BUC UNELCO (SM-A/105 Fondo 420)	1 BTV Revers. 630A	1 NH-3-CGP-14 borna BB1-50 (tierra)

Copyright © 2011 Seymeval, S.L.® All Rights Reserved.

CAJAS GENERALES DE PROTECCIÓN

-Armario de poliéster modelo SM-A/75 TAC T1B con tejadillo y dispositivo de cantado.
-Tres bases NH-2 400A Unipolar CGP-14.
-Una base NH-2 400A Neutro seccionable CGP-7/14 con borna BB1-50 para tierra.
-Velo protector bases.
-Dos conos pasacables de 90, parte inferior de armario.
-Etiqueta identificativa de equipo.
_Etiqueta Riesgo eléctrico AE-05

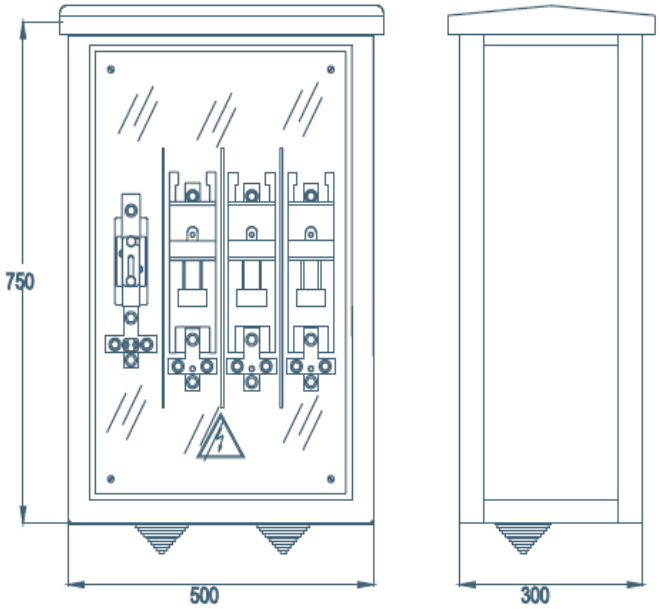

Ref. UF	Ref. Seymeval, S.L.
710132	SM-A/75 TAC T1B CGP-14-400A(NHC-400A) UNELCO

-Armario de poliéster modelo SM-A/105 TAC T1B fondo 420 con tejadillo, cierre triángulo y dispositivo de cantado.
-Una base BTV 630A.
-Una base NH-3 630A Neutro seccionable CGP-7/14 con borna BB1-50 para tierra.
-Velo mecanizado protector para la base BTVC-630A.
-Dos conos pasacables de 90, parte inferior de armario.
-Etiqueta identificativa de equipo.
_Etiqueta Riesgo eléctrico AE-05

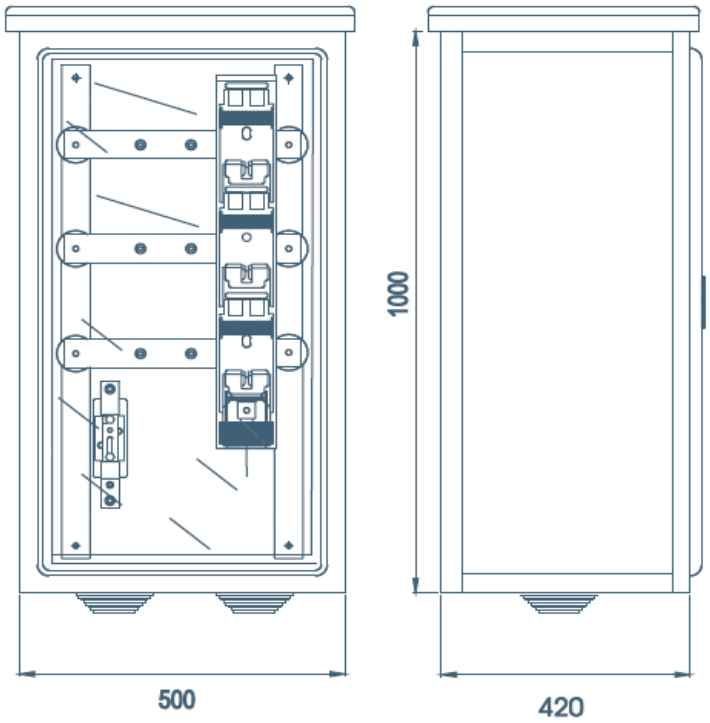

Ref. UF	Ref. Seymeval, S.L.
710148	SM-A/105 CC T1B FONDO 420-CGP-14-630A(BTVC-630A) UNELCO

Copyright © 2011 Seymeval, S.L.® All Rights Reserved.

PUERTAS MECHINALES

PARA ALOJAMIENTO DE CGP, CAJAS DE PROTECCIÓN Y MEDIDA

-Cerradura triángulo con dispositivo candado.
-Puerta fabricada en chapa pintada color RAL 7035.
-Patilla de anclaje.
-Símbolo de Riesgo eléctrico AE-05.

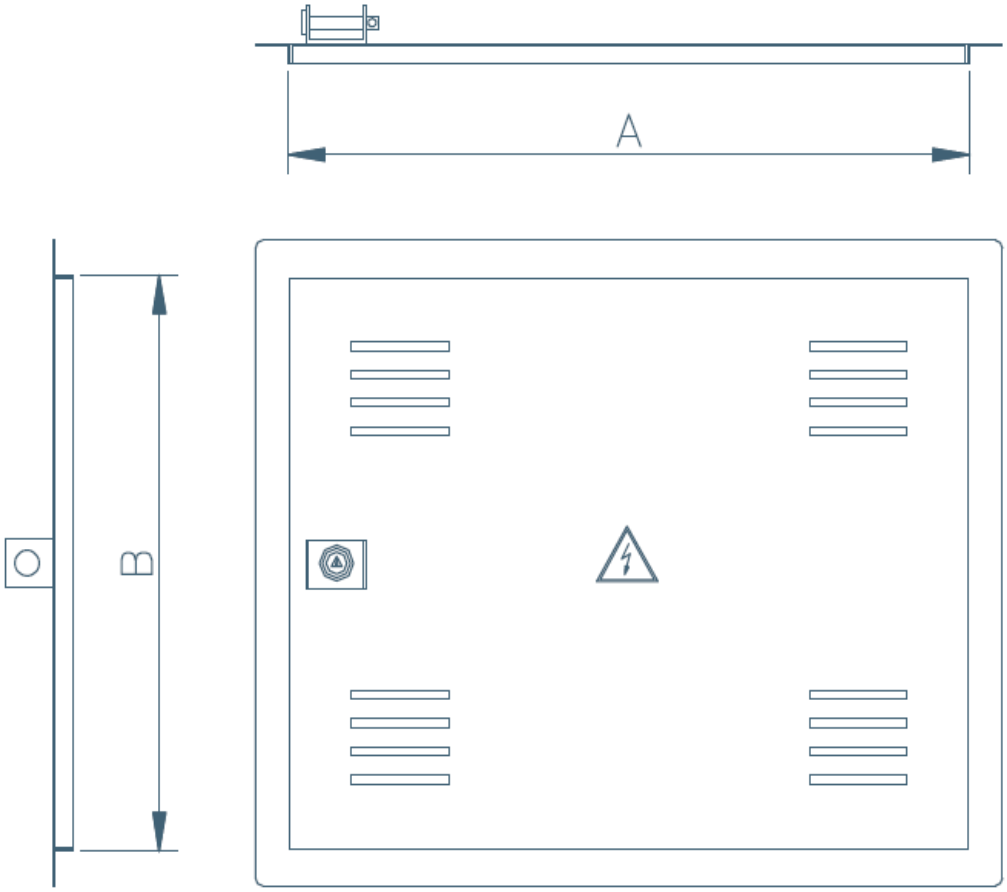

Tipo de Caja	Dimensiones (mm)		Referencia
	Ancho	Alto	
CGP 1-100 BUC	400	400	335335
CPM-MF2	540	400	335295
CPM-MF4 / CGP-9-630	600	600	335299
CPM-MF2/2 / CPM-MF2-MF4	780	700	335296
CGP 7-250-BUC / CGP 7-400-BUC CGP 9-250-BUC / CGP 9-400-BUC	560	700	335298
CGP 9-160-BUC / CGP 7-100-BUC CGP 7-160-BUC	420	700	335297
Conj. CPM-MF2+CS-400 / Conj. CPM-MF4+CS-400	900	1.900	335326
Conj. CPM-MF2+MF4+CS-400	700	1.900	335322
Centr. ARMARIO	1.000	1.000	335355
Armario de Medida Indirecta SM-A/EMI	900	1.200	335311
Modulo Medida Indirecta SM-EMI	1.200	1.400	335313